ALL KINDS OF STEEL OR STAINLESS STEEL BOXES
THE ACCESSORIES OF FIRE FIGHTING EQUIPMENT

JOONGANG CMI

레이져 가공 절단 절곡 분체 도장
(파이프, 평판, 앵글, 찬넬)

- 건식 소화전 카바(PD용)
- 옥내소화전함
- 옥외소화전함
- 태양광구조물
- 소화전 호스릴
- 배관트레이
- 레이져가공
- 에어컨자재

주식회사 중앙 CMI
JOONGANG CONSTRUCTION MATERIALS INDUSTRY CO.,LTD

인사말_Greetings

중앙CMI(JOONGANG CONSTRUCTION MATERIALS INDUSTRY CO.,LTD)는
그동안 축적된 기술과 경험을 바탕으로
소방 건축용은 물론 전기 통신용, 기계 설비용, 산업 안전용 등 산업전반에 걸친
여러분야의 BOX(STEEL, STAINLESS STEEL)를 생산하고 있으며,

최신의 자동화 설비와
꾸준한 연구개발을 통하여 생산된 고품질의 제품을
저렴한 가격으로 공급하고 있습니다.

항상 저희를 성원하여 주신 고객여러분께 감사드리며
앞으로도 계속적인 지도와 편달을 바랍니다.

감사합니다.

(주)중앙 CMI 대표이사 박고규

소화전함 성능인증서
(건식PD)

소화전함 성능인증서
(노출형)

소화전함 성능인증서
(매립형)

소화전함 성능인증서
(옥외형)

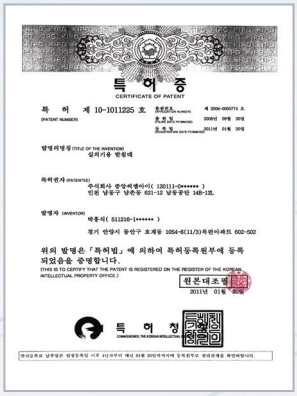

실외기용 받침대
특허증

조립식 배관트레이
특허증

품질인증(QMark)
인증서

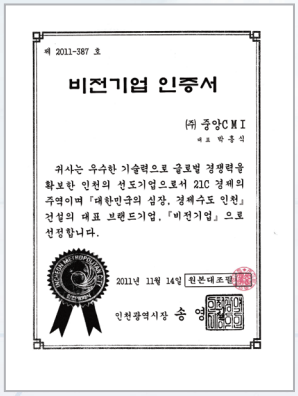

비전기업
인증서

(주)중앙CMI

CONTENTS

제품카탈로그

생산설비 ····· 4 ~ 5
건식 소화전 카바(PD용) / 설치사진 ····· 6 ~ 7
옥내소화전함 ····· 8 ~ 9
옥외소화전함 / 옥내소화전함(냉장고 타입) ····· 10
옥내소화전함(갓타입) / 옥내소화전함 ····· 11
하이그로시 도장 / 방수기구함 ····· 12
소화전 호스릴 ····· 13
호스릴 소화전 ····· 14
소화전 호스릴 ····· 15
호스릴 소화전 ····· 16
계량기함 / 호스걸이 ····· 17
소화기함 / 옥외용소화기보관함 ····· 18
옥외용 소화기 보관함 / 소화기 거치대(받침대) ····· 19
속보함 A급 / 인명구조기구 ····· 20
방수구함 / 시험밸브함 ····· 21
비상소화장치함 / 포소화전함 / 터널형 소화전함 ····· 22
소방호스 ····· 23 ~ 24
소방관창 / 소방용 밸브 및 연결구 ····· 25
간이소화장치(임시소방시설) ····· 26 ~ 27
임시소방시설 ····· 28
소방펌프 자재 ····· 29 ~ 30
완강기 ····· 31 ~ 32
완강기 지지대 ····· 33 ~ 37
수직구조대 ····· 38
플렉시블 행거 / 일자 행거 / 멀티행거 / 사각 원터치 행거 ····· 39
배관트레이 ····· 40
단축 원터치 행거 / 배관카바/ CD관 양쪽새들 ····· 41
싱글 실외기 받침대 ····· 42
2단 실외기 받침대 ····· 43
2단 배관 실외기 받침대 ····· 44
멀티 에어가이드 ····· 45
Set top box 거치대 ····· 46
레이져가공 / 파이프, 평판, 앵글, 찬넬, 절곡 ····· 47
태양광 구조물 ····· 48
연구개발 ····· 49 ~ 50

지명원 / 공급실적

지명원 ····· 51 ~ 74
공급실적 ····· 75 ~ 79

생산설비 Production equipments

중앙CMI(JOONGANG CONSTRUCTION MATERIALS INDUSTRY CO.,LTD)는
축적된 기술과 최신의 설비로 품질좋은 제품을 생산하고 있습니다.
최신의 LASER 절단기, 특수 제작된 CNC V-커팅기, 자동식 절곡기, NCT,
분체 정전 도장설비 등을 갖추고 보다 좋은 제품을 적기에 공급하기 위하여 노력하고 있습니다.

파이프 레이져 : TruLaser Tube 7000

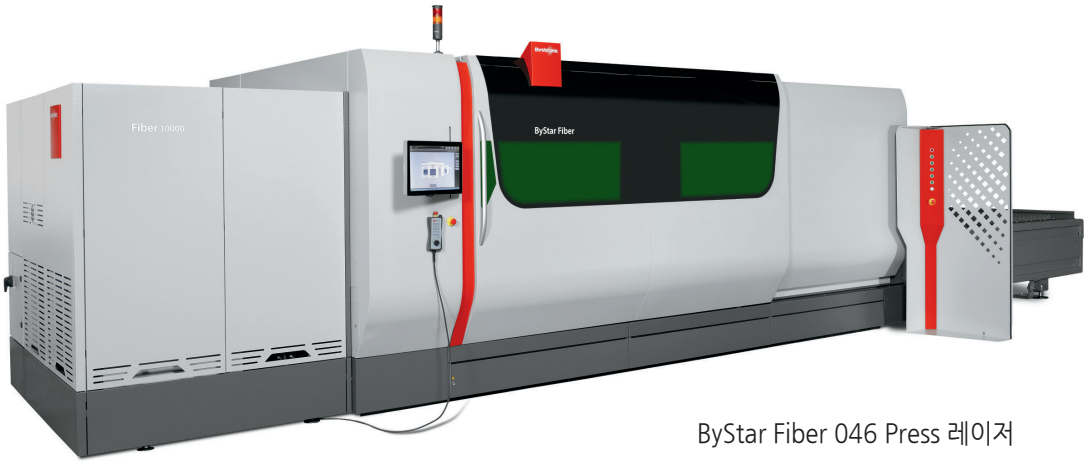

ByStar Fiber 046 Press 레이저

Panel 절곡기 Salvanini P4

생산설비 Production equipments

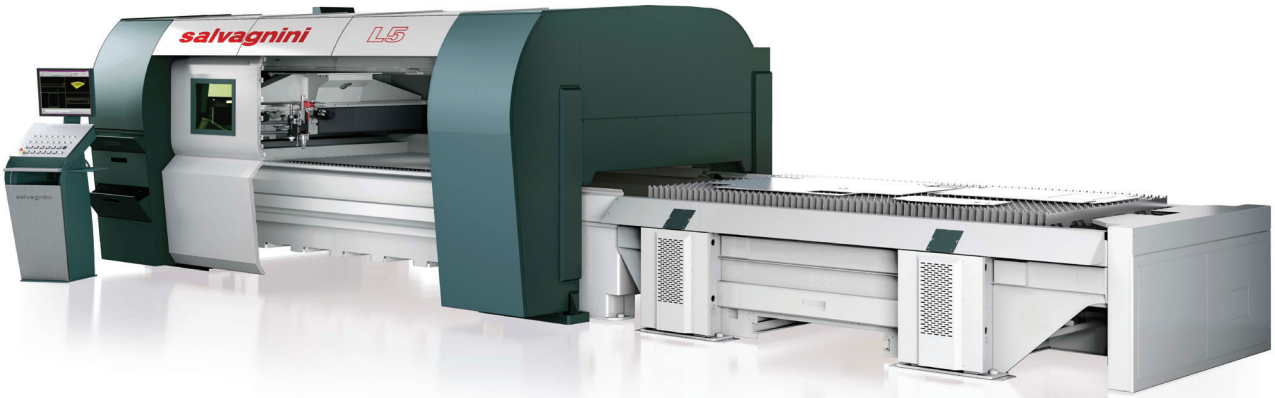

화이버레이져 : L5

NCT : AC255NT

절곡기 : TruBend 5230

자동식절곡기 : Performer X

로봇용접기

건식 소화전 카바(PD용) / 설치사진

○ 건식 소화전 카바(PD용)

· SPECIFICATION

형 식	규 격(mm)	도 장	재 질(mm)	비 고
내 함	(W)500~700 × (H)1050~1450 × (D)180~260	분체도장, 방청도료	ST - 1.6 EGI - 1.6	KFI 인증품
외 함	(W)540~1450 × (H)1600~2800 × (D)15~30			

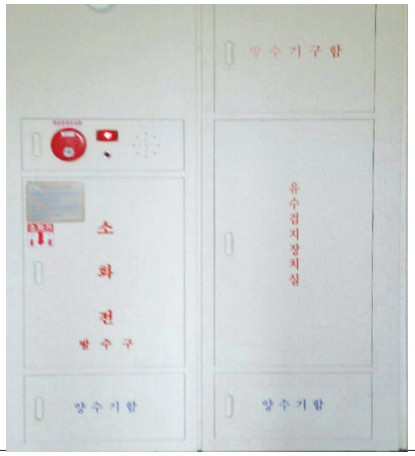

방수기구함
소화전
방수구
유수검지장치실
계량기함

TPS/EPS
계량기함

방수기구함
계량기함

소화전
방수구
유수검지장치실
계량기함

옥내소화전함

○ 옥내소화전함 / Indoor Hydrant Cabinet

옥내소화전함은 소방대상물의 옥내에 설치되는 것으로 상부에 화재경보시스템을 설치하고 하부에는 소방호스및 관창등 소방기구를 보관하며 옥내소화전방수구가 설치되는 함입니다.

· SPECIFICATION

형 식	규 격(mm)	도 장	재 질(mm)	비 고
내 함	(W)570~990 × (H)1140~1990 × (D)185~400	방청도료	ST-1.6 EGI -1.6 STS304 - 1.5	KFI 인증품 소화전 사용설명서 실크인쇄가능
외 함	(W580~1000 × (H)1150~2000	방청도료, 지정색		
노 출 형	(W)560~1000 × (H)1150~2000 × (D)185~400	방청도료, 지정색		

· SPECIFICATION

형 식	규 격(mm)	도 장	재 질(mm)	비 고
내 함	(W)570~990 × (H)1470~2490 × (D)185~400	방청도료	ST-1.6 EGI -1.6 STS304 - 1.5	KFI 인증품 소화전 사용설명서 실크인쇄가능
외 함	(W)580~1000 × (H)1480~2500	방청도료, 지정색		
노 출 형	(W)560~1000 × (H)1480~2500 × (D)185~400	방청도료, 지정색		

옥내소화전함

· SPECIFICATION

형 식	규 격(mm)	도 장	재 질(mm)	비 고
내 함	(W)840~1490 × (H)1470~2490 × (D)185~400	방청도료	ST-1.6 EGI -1.6 STS304 - 1.5	KFI 인증품 소화전 사용설명서 실크인쇄가능
외 함	(W)850~1500 × (H)1480~2500	방청도료, 지정색		
노 출 형	(W)850~1500 × (H)1480~2500 × (D)185~400	방청도료, 지정색		

· SPECIFICATION

형 식	규 격(mm)	도 장	재 질(mm)	비 고
내 함	(W)840~1490 × (H)1140~1990 × (D)185~400	방청도료	ST-1.6 EGI -1.6 STS304 - 1.5	KFI 인증품 소화전 사용설명서 실크인쇄가능
외 함	(W)850~1500 × (H)1150~2000	방청도료, 지정색		
노 출 형	(W)850~1500 × (H)1150~2000 × (D)185~400	방청도료, 지정색		

옥외소화전함 / 옥내소화전함(냉장고타입)

○ 옥외소화전함 / Outdoor Hose House

옥외소화전함은 소방대상물의 옥외에 설치되는 것으로 상부에 화재경보시스템을 설치하고 하부에는 소방호스및 관창등 소방기구를 보관하며 옥외소화전방수구가 설치되는 함입니다.

· SPECIFICATION

형 식	규 격(mm)	도 장	재 질(mm)	비 고
노 출 형	(W)560~2050 × (H)1000~2000 × (D)185~1500		ST-1.6 STS304-1.5	KFI 인증품

○ 옥내소화전함(냉장고 타입)

· SPECIFICATION

형 식	규 격(mm)	도 장	재 질(mm)	비 고
노 출 형	(W)500~650 × (H)1200~2200 × (D)185~300	방청도료, 지정색	ST-1.6 STS304-1.5	KFI 인증품 소화전 사용설명서 실크인쇄가능

옥내소화전함(갓타입) / 옥내소화전함

○ 옥내소화전함(갓타입) / Indoor Hydrant Cabinet

· SPECIFICATION

형 식	규 격(mm)	도 장	재 질(mm)	비 고
노 출 형	(W)560~1000 × (H)1150~2000 × (D)185~400	방청도료, 지정색	ST-1.6 EGI -1.6 STS304 - 1.5	KFI 인증품 소화전 사용설명서 실크인쇄가능

○ 옥내소화전함 / Indoor Hydrant Cabinet

옥내소화전함은 주로 고층아파트에 설치되는 함입니다.

· SPECIFICATION

형 식	규 격(mm)	도 장	재 질(mm)	비 고
노 출 형	(W)560~1000 × (H)1150~2000 × (D)185~400	방청도료, 지정색	ST-1.6 EGI -1.6 STS304 - 1.5	KFI 인증품 소화전 사용설명서 실크인쇄가능

하이그로시 도장 / 방수기구함

○ 하이그로시 도장(High glossy)

특수한 코팅을 입혀 광택을 살리거나 소재 자체가 고광택을 갖도록 처리한 공법입니다. 고급스러운 이미지로 제품의 긁힘이 적고 물이나 습기에 강하여 관리가 편리하며 각종 로고 / 이미지 적용 및 디자인 소화전에 적합한 제품입니다.

· SPECIFICATION

형 식	규 격(mm)	도 장	재 질(mm)	비 고
내 함	(W)570~990 × (H)1140~1990 × (D)185~400	방청도료	ST-1.6 EGI -1.6	KFI 인증품
외 함	(W)580~1000 × (H)1150~2000	지정색		
노 출 형	(W)560~1000 × (H)1150~2000 × (D)185~400	지정색		

○ 방수기구함 / Fire Hose Cabinet

방수기구함은 화재발생시 옥내소화전방수구에 연결하여 화재진압에 사용하도록 소방호스와 방사형 관창을 비치하여 놓는 함을 말합니다.

· SPECIFICATION

형 식	규 격(mm)	도 장	재 질(mm)
내 함	640×1190×180 ~	방청도료	ST -1.6 EGI -1.6 STS304 -1.5 STS430 -1.5
	590×590×180 ~		
외 함	600×1200 ~	방청도료, 지정색	
	600×600 ~		
노 출 형	600×1200×180 ~	방청도료, 지정색	
	600×600×180 ~		

소화전 호스릴

○ 소화전 호스릴 / Hydrant Hose Reel

소화전 호스릴은 화재발생시 호스를 별도로 결합하지 않고 빠른 시간내에 화재 진압에 사용할 수 있는 호스릴입니다.

• SPECIFICATION

형 식	규 격(mm)
내함	690~990×1240~1990×190~400
외함	700~1000×1250~2000
노출형	700~1000×1250~2000×200~400
도장	방청도료, 지정색
재질	ST-1.6, EGI -1.6, STS304-1.5
비고	KFI 인증품, 소화전 사용설명서, 실크인쇄가능

• SPECIFICATION

형 식	규 격(mm)
내함	690~990×1540~2490×190~400
외함	700~1000×1550~2500
노출형	700~1000×1550~2500×200~400
도장	방청도료, 지정색
재질	ST-1.6, EGI -1.6, STS304-1.5
비고	KFI 인증품, 소화전 사용설명서, 실크인쇄가능

• SPECIFICATION

형 식	규 격(mm)
내함	940~1490×1540~2490×190~400
외함	950×1500×1550~2500
노출형	950~1500×1550~2500×200~400
도장	방청도료, 지정색
재질	ST-1.6, EGI -1.6, STS304-1.5
비고	KFI 인증품, 소화전 사용설명서, 실크인쇄가능

• SPECIFICATION

형 식	규 격(mm)
내함	940~1490×1240~1990×190~400
외함	950×1500×1250~2000
노출형	950~1500×1250~2000×200~400
도장	방청도료, 지정색
재질	ST-1.6, EGI -1.6, STS304-1.5
비고	KFI 인증품, 소화전 사용설명서, 실크인쇄가능

주식회사 중앙 CMI
호스릴 소화전 특장점

270도 이상 회전 가능
신축형 호스릴 **(신형제품)**

○ 길이조절 가능 풀림방지 시스템
(특허 등록 제품)

1. 간편한 장착
2. 뛰어난 내구성
3. 롤러 부착으로 인출의 편리함

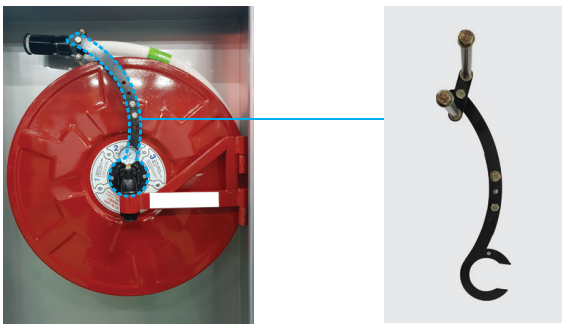

○ 신축형 자바라 시스템(특허 등록 제품)
270도 이상 회전 가능

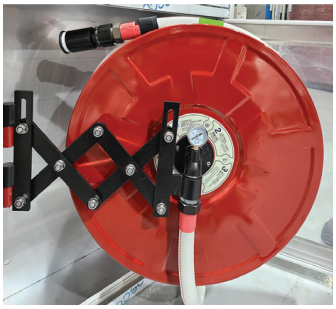

○ 전면 압력게이지 부착
(특허 등록 제품)

○ 360도 회전 가능 (270도 이상)
벽체 매립형도 회전 가능

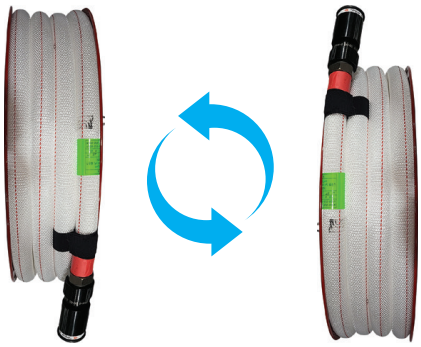

소화전 호스릴

○ 25A 호스릴 드럼세트 / 25A Hose Reel Drum Set

25A 호스릴 소호전은 지속적인 기술 개발을 통해 국내 최저 마찰손실을 달성하였습니다.
기존의 소방호스와 달리 원형을 유지한 상태로 드럼에 말려 있기 때문에 필요한 길이 만큼 사용이 가능합니다.
사용시 반발력이 극히 적고 소방호스의 무게가 가벼워 여성, 및 노유자 등이 기존 제품 대비 쉽게 사용이 가능하고
보다 신속하게 화재 대응이 가능합니다.

인증 : KFI (한국소방산업기술원)
EN-694 STANDARD(BSI)

L25 압력게이지 전면 부착(특허등록 / 10-1707642) 및
과풀림방지장치 (2020년 신형)(Left side / 측면형)

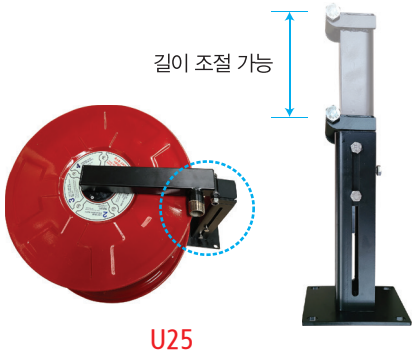

U25
(Underside / 하단형)

· SPECIFICATION

HOSE LENGTH(m)	DRUM SIZE (mm)	TRIANGLE BRACKET	UNDERSIDE BRACKET	MATERIAL	선택옵션(추가)
15 ~ 50	420	135 mm	FOLDED 183 mm	SS 400 POWDER COATED BY YELLOW, RED, AND IVORY COLOR PLATED	압력게이지/ 과풀림 방지장치 길이조절 형태 브라켓(270도 이상 회전 가능)
	450	175 mm			
	500	200mm	SPREADED 535 mm		
	550	225mm			
	600	250mm			

· COMPARATIVE TABLE

Product type		Hose-reel hydrant	Indoor fire hydrant
Water supply(per unit)		2.6m^3 (maximum 5 units)	
Working pressure		0.17 ~ 0.7 MPa	
Water flow rate		Over 130 Q /min	
Method of storage		항상 원형모형을 유지한 상태로 함에 보관됨	접혀있거나 호스걸이에 걸려서 보관됨
Diameter of Hose		25mm	40mm
Horizontal distance		Must be Below 25m	
How to use		1. 앵글밸브를 개방한다. 2. 노즐을 끌고 화재지점으로 간다. 3. 노즐을 개방하여 화재지점에 소화 작업을 실시한다. 4. 화재 진압 후 관창과 앵글밸브를 잠그고 릴에 다시 감아 함에 보관한다.	1. 소방호스가 꼬이지 않도록 화재지점까지 전개한다. 2. 앵글밸브를 개방한다. 3. 노즐을 개방하여 화재지점의 소화작업을 실시한다. 4. 화재 진압 후 호스의 물을 다 빼내고 말린 후에 접어서 함에 보관한다.
Comparison of Pros and Cons	Pros	1. 노유자나 여성도 사용하기 간편한 구조이다. 2. 호스가 평상시에도 원형을 유지하여 꼬임이나 꺾임 현상이 없어 소화용수가 막힘없이 바로 토출되어 1인 화재진압이 가능하다. 3. 화재지점으로 가기 전 앵글밸브를 미리 개방 할 수 있어 신속한 초기진화가 가능하다.	1. 호스릴 소화전보다 비교적 방수량이 많다.
	Cons	1. 방수량이 기존의 옥내소화전보다 비교적 적다	1. 노약자나 여성이 사용하기 까다롭고 성인 2명 1조가 되어 화재진압을 하여야 한다. 2. 호스가 꼬이거나 꺾여 소화수의 방출이 초기에 어려울 수 있다. 3. 화재지점까지 소방호스를 꼬이지 않도록 미리 펼친 후 다시소화전함의 앵글밸브를 개방하여야 하는 번거루움이 있다.

호스릴 소화전

○ 25A 호스릴 드럼세트 / 25A Hose Reel Drum Set

B25

S25

W25

R25

· SPECIFICATION

MODEL	SIZE	MATERIAL	WEIGHT(kg)	TEST PRESSURE		WORKING PRESSURE	HEIGHT(mm)	
				SEAT	BODY		CLOSED	OPENED
B25	PT 1 " x FE25	BRONZE	0.67	1.5 MPa	2.0 MPa	1.0 MPA	122	144
S25	PT 1" x FE25	STAINLESS STEEL	0.69				127	149
W25	FE25	AL-ALLOY	0.29	1.5 MPa		0.7 MPA	114	105
R25	FE25	PU&TPN	-				LENGTH : 15~100 (M)	

○ 25A 호스릴 설치 예시 사진

계량기함 / 호스걸이

○ 계량기함

계량기함은 독립개체별로 공급되는 용수의 사용 상태를 측정하는 계량기가 설치되는 함을 말하며 동파방지를 위하여 보온재가 함께 사용됩니다.

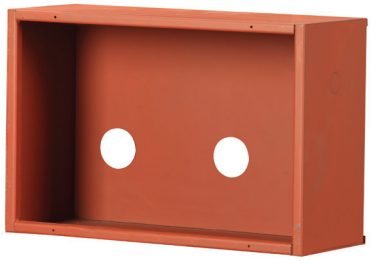

· SPECIFICATION

형 식		규 격(mm)	도 장	재 질(mm)	비 고
냉 수 형	내 함	440×295×180	내함 - 방청도료 외함 - 방청도료 지정색	ST-1.6 STS304-1.2 STS430-1.2	주문제작가능
	외 함	460×350			
	보 온 재	405×255×175			
온 냉 수 형	내 함	440×525×180			
	외 함	460×580			
	보 온 재	390×490×175			
소 화 전 형	내 함	640×335×180			
	외 함	650×390			
	보 온 재	590×280×170			

○ 호스걸이 / Hose Rack

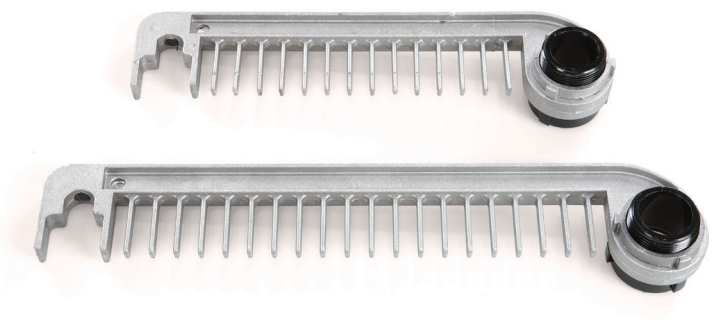

· SPECIFICATION

형 식	규 격(mm)	재 질(mm)	비 고
소	380	알루미늄	
대	490		

소화기함 / 옥외용소화기보관함

○ 소화기함 / Fire Extinguisher Cabinet

소화기함은 고정된 장소에 보관하여 화재발생시 누구나 쉽게 소화기를 사용 할 수 있도록 설치하는 함입니다.

· SPECIFICATION

형 식	규 격(mm)	도 장	재 질(mm)	비 고
내 함	290×590×180	내함 - 방청도료 외함, 노출형 - 방청도료, 지정색	ST-1.6 STS304-1.5 STS430-1.5	주문제작가능
외 함	300×600			
노 출 형	300×600×180			

○ 옥외용 소화기보관함(갓타입)

· SPECIFICATION

형 식		규 격(mm)
노출형	1 구 용	300×600×185(다리H 200)
	2 구 용	500×600×185(다리H 200)
도장		방청도료, 지정색
재질		STEEL-1.6, STS304-1.5
비고		주문제작가능

○ 소화기함

· SPECIFICATION

형 식	규 격(mm)
반매립 노출용	300×600×160
도장	지정색
재질	ST-1.6, STS304-1.5, STS430-1.5
비고	주문제작가능

옥외용 소화기 보관함 / 소화기 거치대(받침대)

○ 옥외용 소화기보관함(20kg)

○ 옥외용 소화기보관함(20kg) / 아크릴

· SPECIFICATION

형 식		규 격(mm)	도 장	재 질(mm)	비 고
노 출 형	20kg	(W)500 × (H)1100 × (D)500(다리H 100)	지정색	STEEL-1.6 STS 304-1.5	주문제작가능

○ 소화기 거치대

· SPECIFICATION

형 식	규 격(mm)	재 질(mm)	비 고
소 화 기 거 치 대	90×340×130	분체도장 ST-1.6	

속보함 A급 / 인명구조기구

○ 속보함

· SPECIFICATION

형 식	규 격(mm)	도 장	재 질(mm)	비 고
내 함	(W)200 × (H)600 × (D)80	내함 - 방청도료 외함, 노출형	ST-1.6 STS 304 1.2T STS 430 1.2T	주문제작가능
외 함	(W)250 × (H)645			
노 출 형	(W)250 × (H)600 × (D)75			

○ 인명구조기구

· 1구용

· 2구용

· 주문사양

· SPECIFICATION

형 식	규 격(mm)	재 질(mm)	비 고
1구용	380×660×310	STS304-1.2 STS430-1.2 STEEL-1.2	주문제작가능
2구용	760×660×310		
주문사양	1220×1400×400	STS304-1.5 STEEL-1.5	

방수구함 / 시험밸브함

○ 방수구함 / Angle Valve Cabinet

방수구함은 화재발생시 소방용수를 이용하여 화재진압을 할 수 있도록 소방대상물의 특성에 따라 옥내소화전 방수구를 설치하는 함입니다.

· SPECIFICATION

형 식		규 격(mm)	도 장	재 질(mm)	비 고
단 구 형	내 함	390×490×180	내함 - 방청도료 외함, 노출형 - 방청도료 지정색	ST-1.6 STS304-1.5 STS430-1.5	주문제작가능
	외 함	400×500			
	노 출 형	400×500×180			
쌍 구 형	내 함	490×590×180			
	외 함	500×600			
	노 출 형	500×600×180			

○ 시험밸브함 / Test Valve Cabinet

시험밸브함은 스프링클러소화설비의 작동상태를 시험하기 위한 압력계 및 드레인밸브가 설치되는 함입니다.

· SPECIFICATION

형 식	규격(mm)	도장	재질(mm)	비고
내 함	290×490×180	방청도료	ST-1.6 STS304-1.5 STS430-1.5	주문제작가능
외 함	300×500	방청도료, 지정색		
노 출 형	300×500×180	방청도료, 지정색		

비상소화장치함 / 포소화전함 / 터널형 소화전함

○ 비상소화장치함

· SPECIFICATION

규 격(mm)	재 질(mm)	비 고
1300×1200×500	STS304-1.5 STS430-1.5 STEEL-1.6	주문제작가능

○ 포소화전함

· SPECIFICATION

형 식 (mm)	도 장 (mm)	재 질(mm)	비 고
노출형	지정색	STS304-1.5 STS430-1.5 STEEL-1.6	주문품

○ 터널형 소화전함 / Tunnel Hydrant Cabinet

· SPECIFICATION

규 격(mm)	재 질(mm)	비 고
1980×1330×230	STS304-1.5	주문제작가능

소방호스

○ 소방 호스 / Fire Hose

소방호스는 부드러움과 강직성을 고루 모두 갖춘 소방호스로서 고객의 요청사항에 따라 다양하게 직조됩니다.
일반적인 건물에 설치하는 용의 단일 쟈켓 제품과 화학, 정유공장, 발전소, 플랜트 산업 현장, 소방자동차, 그리고 소방대원들이 주로 사용하는 이중 쟈켓 제품이 주로 제작된다. 다양한 방식의 Customizing도 가능하여 언제, 어떠한 상황에서도 고객의 Needs에 맞춘 제품 생산이 가능하다.

- 호스 색상 자유롭게 변경 가능 (컬러 호스)
- 내장재 변경 가능 (EPDM고무, 일반 고무, PVC 등)
- 5m 단위로 다양한 길이 제작 가능 (10m ~ 50m)

단일쟈켓
S40 / S65

이중쟈켓
D40 / S65

· SPECIFICATION

사용압력 (Working Pressure)	단일쟈켓	7 / 9 / 10 / 13/ 16 / 17 (BAR)
	S40	
	S65	
	이중쟈켓	20 / 30 / 40 (bar)
	D40	
	D65	
재질	외피 : 폴리에스테르 필라멘트 / 폴리에스테르 나일론 / 고무	
	내피 : PU / PVC / 고무 / EPDM고무	
	연결금속구 : 알루미늄 합금 / 청동	
연결금속구	FE / QUICK / BS 336 / GOST / NH / NPSH	
	KFI (한국소방산업기술원) UL (17 Bar / 단일 쟈켓)	

소방호스

○ 꼬임방지 소방호스 / Anti-Twist Fire Hose

꼬임방지 소방호스는 기존의 소방호스 연결구의 개념을 완전히 바꿔 완전 고정되는 연결구에서 수압에 의해 자연스럽게 회전하여 풀리는 구조를 가진 소방호스이다. 소방호스를 전문적으로 사용하는 소방대원이나 플랜트 현장 또는 공장 등의 자체소방대원들에게 특히 편리하고 실용적이며, 꼬임 또는 꺾임에 대한 안전사고 예방과 소방호스의 빠른 전개가 필요한 현장상황에서의 골든타임을 충족시켜 줄 수 있다. 또한 축광, 반사 시트를 적용하여 야간 혹은 화재연기로 인해 시야 확보가 어려울 때에도 쉽게 식별이 가능하다.

- **ANTI TWIST TECH. (꼬임방지 기술 특허)** • 특허 제 10-1331060호 • 디자인 제 30-0724204호 • 특허 제 10-1331061호 • 디자인 제 30-074612호
- **조달우수제품 / NEP (신제품 인증)**
- **대한민국발명대상 산업통상자원부 장관상 수상 / 국무총리 표창**

단일자켓
(사용압 0.7 (40A) / 0.9 (65A) MPa)

이중자켓
(사용압 2.0 MPa)

· SPECIFICATION

TYPE	MODEL	SIZE	PRESSURE(bar)	MATERIAL	HOSE COUPLING	APPROVAL
SINGLE JACKET HOSE	S40AT	40A	Custom order (7 bar / 9 bar/ 10 bar / 13 bar/ 16 bar)	**JACKET :** POLYESTEFRIL AMENTYARN POLVESTENRY LONY YARN **LINING :** PVC/ EPDM/ PU **COUPLING :** AL-ALLOY / B RONZE	FE / NH / NPSH	UL(17 bar 전용 (250 psi))
	S50AT	50A				
	S65AT	65A				
	S75AT	75A				

TYPE	MODEL	SIZE	PRESSURE(bar)	MATERIAL	HOSE COUPLING	APPROVAL
DOUBLE JACKET HOSE	D40AT	40A	20 bar	**JACKET :** POLYESTEFRIL AMENTYARN POLVESTENRY LONY YARN **LINING :** PVC/ EPDM/ PU **COUPLING :** AL-ALLOY / B RONZE	FE / NH / NPSH	KFI
	D50AT	50A				
	D65AT	65A				
	D75AT	75A				

SWIVEL EXAMPLE

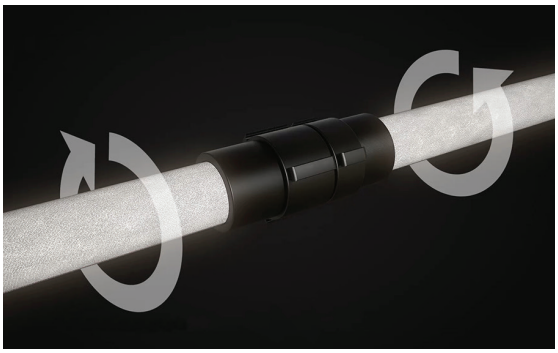

소방관창 / 소방용 밸브 및 연결구

○ 방사 관창 / Water Nozzle(Large Flow Rate)

FT40A

FT65A

MODEL	CONN. SIZE	FLOW RATE	DISCHARGE TYPE	TEST PRESSURE	LENGTH (m/m)	WEIGHT (KG)	MATERIAL	REMARK	APPROVAL
FT40A	FE40	300 L/min	FOG & STRAIGHT	2.0MPa	167	0.62	AL-ALLOY	나사식, 차입식	KFI
FT65A	FE65	543 L/min	FOG & STRAIGHT	2.0MPa	193.5	1.13	AL-ALLOY	나사식, 차입식	

○ 옥내소화전 방수구 / Indoor Hydrant / Angle Valve

건물 내에 설치되어 있는 옥내소호전 함에 설치되며 소방호스와 연결하여 물을 방수하는 목적으로 사용되는 밸브이다.

B25

S25

B40

S40

B65

S65

MODEL	PIPE CONN. SIZE	HOSE CONN. SIZE	DIMENSION			TEST PRESSURE	MATERIAL	WEIGHT (Kg)	APPROVAL
			CLOSED H	L1	L2				
B25	PT 1"	FE25	102	37	43	2.0 MPa	BRONZE	0.77	KFI
S25	PT 1"	FE25	127	37	42	2.0 MPa	STAINLESS STEEL	0.67	
B40	PT 11/2"	FE40	137	53	57	2.0 MPa	BRONZE	1.24	
S40	PT 11/2"	FE40	137	53	57	2.0 MPa	STAINLESS STEEL	1.07	
B65	PT 21/2"	FE65	180	72	85	2.0 MPa	BRONZE	2.93	
S65	PT 21/2"	FE65	180	72	85	2.0 MPa	STAINLESS STEEL	2.61	

간이소화장치(임시소방시설)

▷일반 호스 타입 정면

▷릴호스 타입 정면

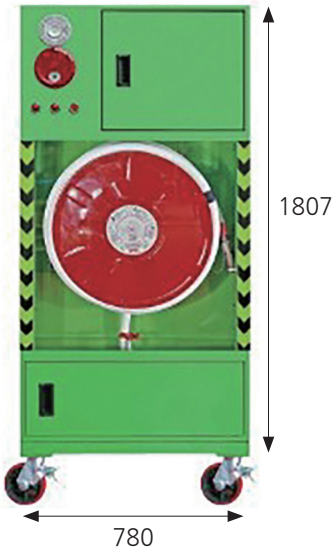

후면

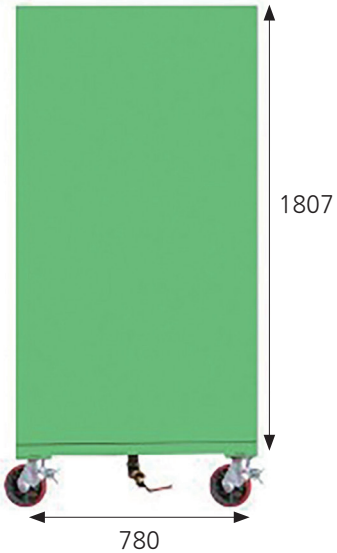

측면

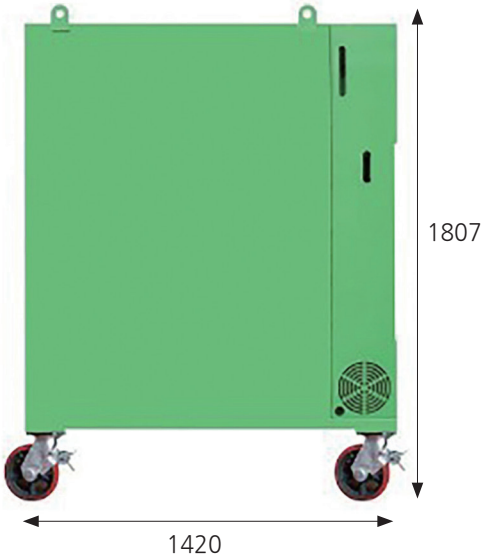

• 공통 기본 옵션

명칭	기본모델명	수조용량	성능	사이즈	기본구성품
간이소화장치 (임시소방시설)	DS-i00a-1	약 1,400L	펌프용량 135L/min, 토출양정 45m 방수량 / 시간, 토출압력 - 65L/min, 20분이상, 0.1MPa 이상	780×1420×1807 (가로×세로×높이)	동파방지용 열선

• 선택 옵션

수조부 타입	sus304 (스텐리스강)	steel (철재)	
호스 타입	일반호스 15m+15m	릴호스 20A 25m	릴호스 20A 25m

※ 수조부 타입 선택 / 호스 타입 선택이 가능하며, 선태 옵션에 따라 제품 가격이 달라 질 수 있습니다.
위 제품의 스택은 성능향상과 품질개선을 위해 예고없이 변경 될 수 있습니다.

간이소화장치(임시소방시설)

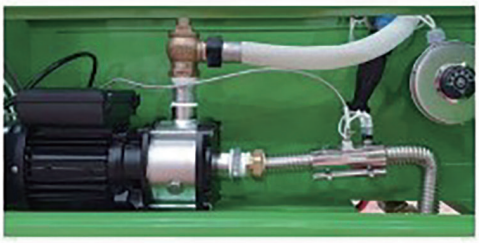

동결방지열선 기본적용
겨울철 동결로 인한 사용불능 상태를 방지합니다.

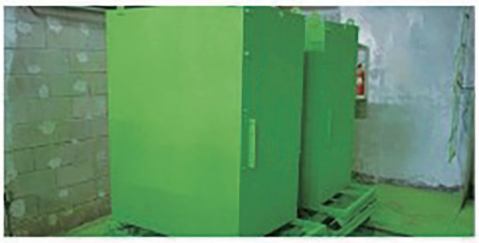

내수성 / 내후성
sus304(stainless steel) 강판 및 부식방지 분체도장

주/야간 어디서나 높은 시인성
유럽형 소방제품의 색상

수조 내부 히터봉 및
토출배관 열선 적용으로
겨울철 동결로 인한
사용 불능 상태를 방지하며,
온도 조절기 탑재로
수온 제어가 가능합니다.

- ▷별도의 설치가 필요없는 완제품
- ▷분당 65리터의 방수력
- ▷최대 20분의 방수시간(소화수, 1,400L)
- ▷반경 30m의 화재 구역 커버
- ▷기본형/릴호스형 옵션 선택

01	화재발생시 경보장치의 발신기 버튼을 눌러 주변에 상황을 알린다.
02	펌프함을 열고 호스릴 또는 호스를 꺼낸다.
03	좌측 상단 펌프작동 버튼을 누른다.
04	제품 하단 펌프 밸브를 개방한다.
05	두손으로 노즐을 잡고 불이 난 곳까지 호스를 전개 한 후 노즐을 돌려 진화한다.

임시소방시설

○ 가설 호스 함 / Temporary Fire Hose Cabinet

가설 호스 함은 옥내소화전 소방설비를 갖추기 어려운 장소 등에 설치하며, 함 내부에는 항시 옥내소화전 소방설비와 동일한 설비(옥내소화전방수구, 소방호스, 관창)을 보관하여 화재 시 화재 진압용 또는 현장에 필요한 급수 등을 사용하는 목적으로 설치합니다.
설치장소 : 건설현장, 재래시장 등

S25

보관사진 25A

보관사진 40A

P25

· SPECIFICATION

소화전 함 재질	SPHC / EGI(SECC) / STS304
배전반 함 재질	P.P
규격	450 × 450 × 150(mm) / SPHC, EGI, STS304 300 × 300 × 150(mm) / P.P

○ 가설 호스함 / Temporary Fire Hose Cabinet

가설소화호스 × 2EA
S25

25A 노즐
W25

25A옥내소화전
B25

25A 볼밸브 +PTX
소방 연결구

소방펌프 자재

○ KFI 인증 수격방지기 / Water Hammer Arrester (Bladder type) (KFI)

관내에 발생되는 수충격을 방지하기 위한 제품으로서 기존 제품들 대비 탁월한 성능을 가졌습니다.
특수 Bladder 내장으로 신뢰성이 뛰어나며 내부 도장으로 부식자체를 막아줍니다.

Material

1. Body : GC200
2. Bolt : Stainless Steel
3. Bladder : EPDM Rubber

· SPECIFICATION

Model	FDK4	FDK5	FDK6	FDKB	FDK100	FDK125	FDK150	FDK200
Size	40A	50A	65A	80A	100A	125A	150A	200A
Flange B.C.D(mm)	105	120	140	150	175	210	240	290

- KFI 승인완료!
- 국내 최초 BLADDER타 입 승인!
- 타사 제품에 비해 안전성은 UP! 가격은 DOWN!
- 상부 Flange type 으로 매우 편리한 A/S!
- 깔끔한 내부 도장 마감과 Stainless Bolt 차용으로 부식 가능성 Zero.

○ KFI 인증 수격방지기 (그루브 타입) / Water Hammer Arrester (Groove) (KFI)

기본 스프링식 수격방지기에 헤드부분 질소 충진을 더하여 높은 KFI 안전기준을 통과한 제품입니다.
KFI 인정을 통해 품질과 기술력을 인정받았으며 더 나아가 그루브 타입으로서 설치 또한 매우 간편합니다.

Material : SS400

MODEL	SIZE	그루부 체결 Size	높이(H)
GSK40	40A	48.6	219
GSK50	50A	60.5	219
GSK65	65A	76.3	219
GSK80	80A	89.1	220
GSK100	100A	114 3	214
GSK125	125A	139.8	214
GSK150	150A	165.2	214
GSK200	200A	216.3	214

소방펌프 자재

○ KFI 인증 수격방지기 (스프링 / 플랜지 타입) / Water Hammer Arrester (Spring + Flange) (KFI)

부식의 염려가 없는 특수 청동 피스톤과 고강도 스프링을 적용하여 어떠한 충격에도 흔들림이 없는 우수한 품질의 수격방지기 입니다.

MODEL	SIZE	TYPE	MATERIAL	WORKING PRESSURE	TEST PRESSURE	H	D	B.C.D	T
FSK40	40A(1-1/2")	SPRING FLANGE	SPPS250	1.0 Mpa	2.0 Mpa	296	140	105	16
FSK50	50A(2")					296	155	120	16
FSK65	65A(2-1 /2")					198	175	140	18
FSK80	80A(3")					198	185	150	18
FSK100	100A(4")					198	210	175	18
FSK125	125A(5")					200	250	210	20
FSK150	150A(6")					202	280	240	22
FSK200	200A(8")					202	330	290	22

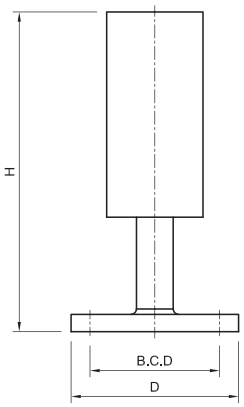

40A, 50A

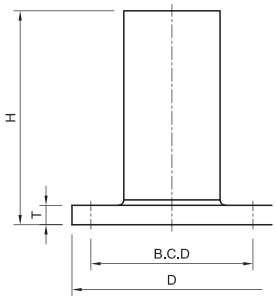

65A ~ 2000A

○ KFI 인증 수격방지기 (스프링 / 나사 타입) / Water Hammer Arrester (Spring + Thread) (KFI)

부식의 염려가 없는 특수 청동 피스톤과 고강도 스프링을 적용하여 어떠한 충격에도 흔들림이 없는 우수한 품질의 수격방지기 입니다.

MODEL	SIZE	
TSK32	32A	PFTHREADED
TSK40	40A	
TSK50	50A	
TSK65	65A	

완강기 (Descending Life Line)

○ 화재시 또는 재난상황 발생시 사용자의 자체 체중에 의해
자동으로 하강하여 피난자를 안전하게
지상으로 인도하는 피난기구입니다.

형식승인번호	완 15-1-1
설계하중	390kg
허용하중	150kg
강하속도	20~150 cm/sec

완강기 (Descending Life Line)

○ 화재시 또는 재난상황 발생시 사용자의 자체 체중에 의해 자동으로 하강하여 피난자를 안전하게 지상으로 인도하는 피난기구입니다.

모델명	층형	길이(M)	중량(Kg)
SHDL-3	3F	9M	4.00
SHDL-4	4F	12M	4.25
SHDL-5	5F	15M	4.50
SHDL-6	6F	18M	4.75
SHDL-7	7F	21M	5.00
SHDL-8	8F	24M	5.25
SHDL-9	9F	27M	5.50
SHDL-10	10F	30M	5.75

※ 주문자의 요청에 따라 3m 단위로 45m까지 생산 가능합니다.

○ 사용방법

1.화재또는 응급상황 발생시 지지대를 창밖으로 성형한다.

2.지지대 고리에 완강기 후크를 안전하게 건다.

3.로프릴을 창밖으로 던진다.

4.벨트를 가슴에 안전하게 맨다.

5.벽면을 타고 안전하게 내려간다.

○ 제품특징

1. 방열구가 조성된 기어커버를 사용하여 안정성이 월등합니다.
2. 사용시 마찰을 적게하며 내구성을 유지하기 위하여 인장력과 유연성이 강한 항공기용 특수 와이어를 사용합니다.

○ 주의사항

1. 로프가 감긴 릴통을 밖으로 던질 때 장애물 여부를 반드시 확인하여야 합니다.
2. 긴급사용 용도외 훈련 및 교육용으로 사용을 절대 금합니다.
3. 제품을 임의로 분해, 재조립 또는 변형시켜서는 절대 안됩니다.
4. 반드시 피난기구 화재안전기준에의거하여 설치, 사용하여야 합니다.

○ 완강기 발판

비상탈출시, 개구부의 높이가 1.2M 이상일 경우 완강기를 이용하여 탈출하기 위해 사용하는 발판입니다.

설치형 발판(단독 벽부형)
규격 : 300mm × 200mm × 10mm / 재질 : SS 400

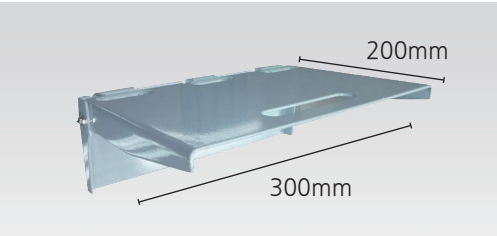

완강기 케이스 일체형
규격 : 260mm × 190mm × 330mm / 재질 : ABS

완강기 지지대 (Descending Life Line Supporter)

○ 한국소방산업 기술원 형식승인품

설계하중	500kg
허용하중	150kg

완강기 지지대 (Descending Life Line Supporter)

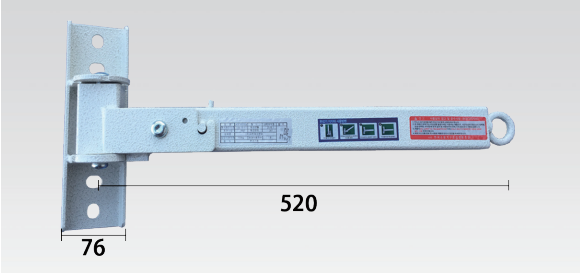

제품명	1절형 지지대		
형식승인번호	지지 13-1-1	모델명	L 1
타 입	내벽부착형 (탈출구와 직각벽면)		
중 량	4.3 kg	재 질	SS 275
허용하중	150 kg	설계하중	500 kg

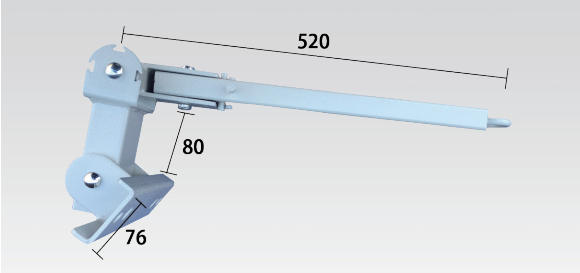

제품명	2절형 지지대		
형식승인번호	지지 13-2-1	모델명	L 2
타 입	내벽부착형 (탈출구와 직각벽면)		
중 량	5.9 kg	재 질	SS 275
허용하중	150 kg	설계하중	500 kg

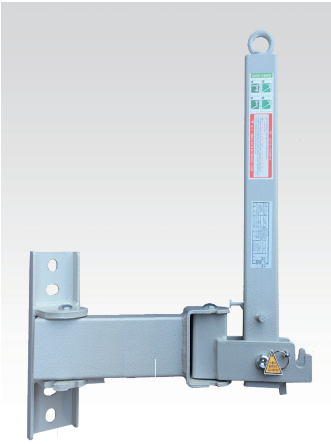

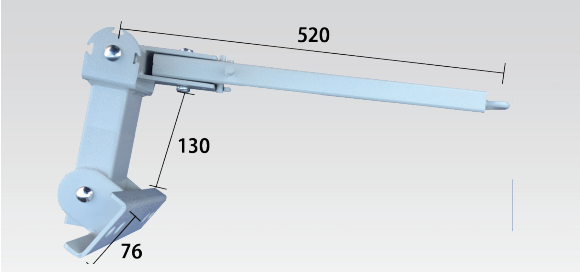

제품명	2절형 지지대		
형식승인번호	지지 13-2-2	모델명	L 2 - 1
타 입	내벽부착형 (L2 중간바 + 8CM)		
중 량	6.3 kg	재 질	SS 275
허용하중	150 kg	설계하중	500 kg

완강기 지지대 (Descending Life Line Supporter)

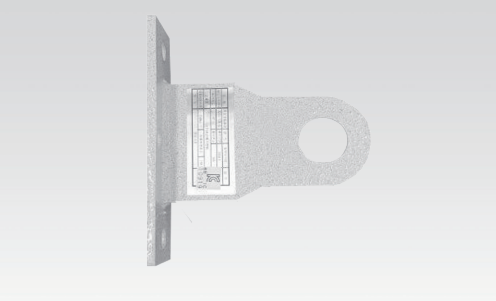

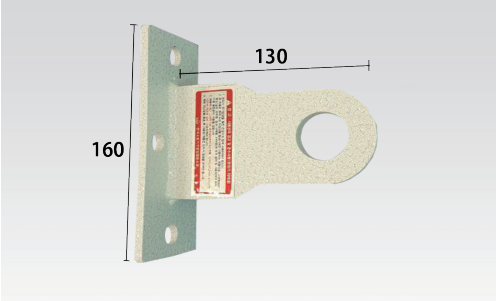

제품명	T자형 외벽		
형식승인번호	지지 13-5	모델명	O1
타 입	외벽부착형		
중 량	0.9 kg	재 질	STS 304
허용하중	150 kg	설계하중	500 kg

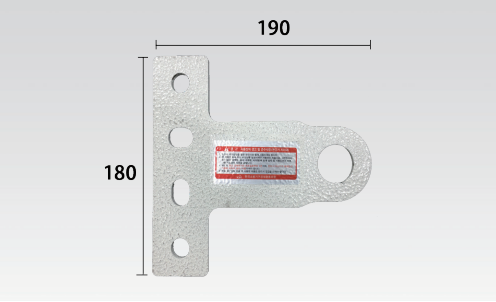

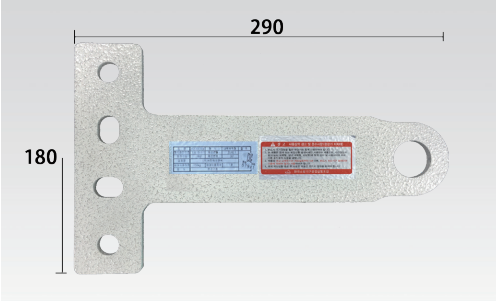

제품명	I 자형 외벽		
형식승인번호	지지 16-1	모델명	O2, O3
타 입	외벽부착형 (창문측벽 부착)		
중 량	O2 : 0.9 kg, O3 : 1.3 kg		
재 질	STS304		
허용하중	150 kg	설계하중	500 kg

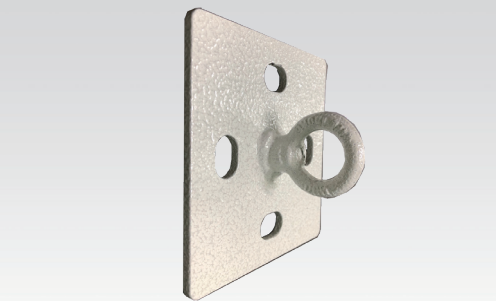

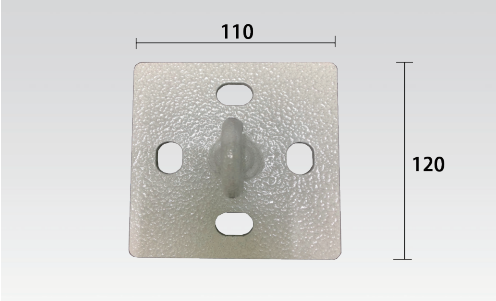

제품명	간이완강기 내벽		
형식승인번호	지지 20-2	모델명	G-1
타 입	내벽부착형		
중 량	0.545 kg	재 질	SS 275
허용하중	150 kg	설계하중	500 kg

완강기 지지대 (Descending Life Line Supporter)

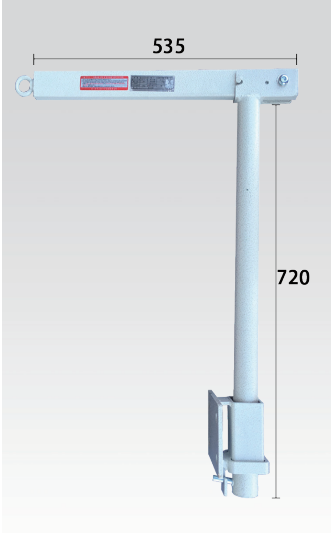

제품명	하단벽부 지지대		
형식승인번호	지지 15-15	모델명	J 1
타 입	내벽부착형 (목길이 720mm)		
중 량	9.7 kg	재 질	SS 400
허용하중	150 kg	설계하중	500 kg

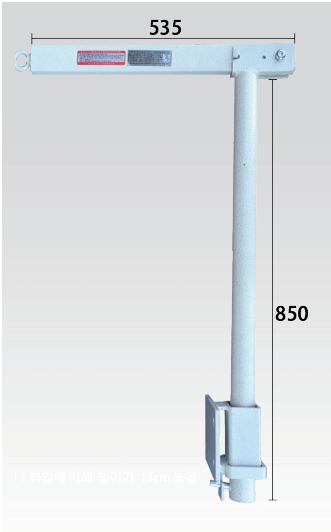

제품명	하단벽부 지지대		
형식승인번호	지지 15-15-1	모델명	J 2
타 입	내벽부착형 (목길이 850mm)		
중 량	10.7 kg	재 질	SS 400
허용하중	150 kg	설계하중	500 kg

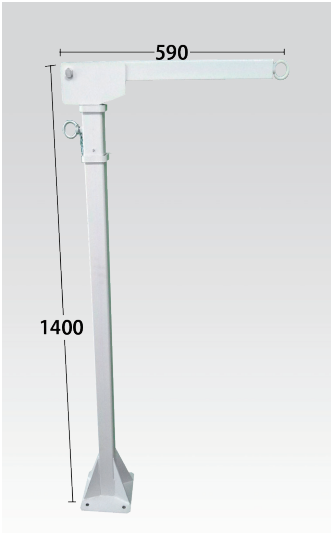

제품명	스탠드형 지지대		
형식승인번호	지지 13-11	모델명	I 1
타 입	바닥부착형		
중 량	13.7 kg	재 질	SS 400
허용하중	150 kg	설계하중	500 kg

완강기 지지대 (Descending Life Line Supporter)

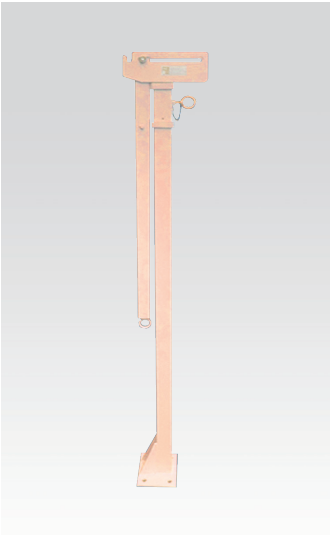

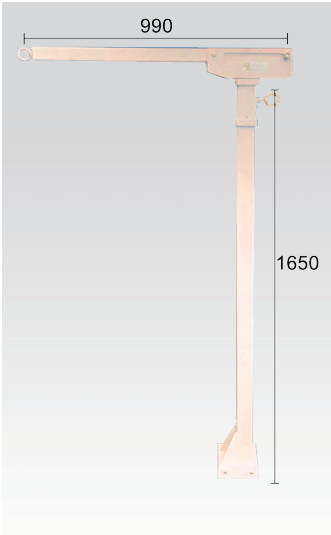

제품명	대형 스탠드지지대		
형식승인번호	지지 17-13	모델명	I 2
타 입	바닥부착형		
중 량	23.5 kg	재 질	SS 275
허용하중	150 kg	설계하중	500 kg

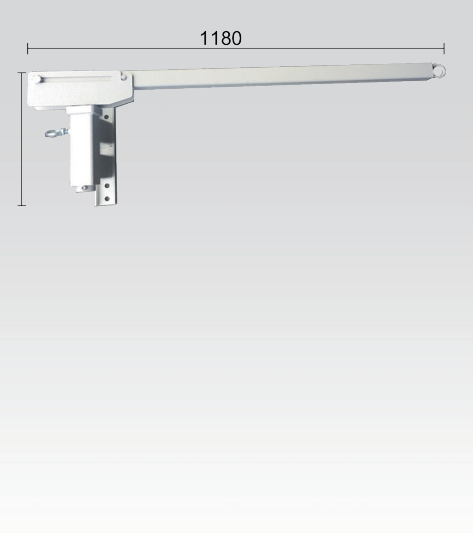

제품명	대형 1절형 지지대		
형식승인번호	지지 18-3	모델명	L1-1
타 입	내벽부착형		
중 량	19 kg	재 질	SS 275
허용하중	150 kg	설계하중	500 kg

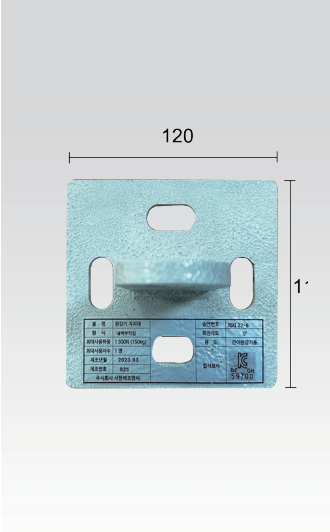

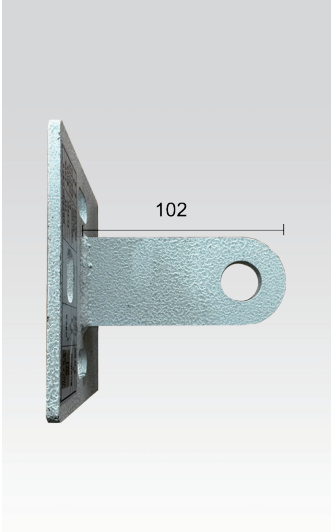

제품명	간이완강기용 지지대		
형식승인번호	지지 22-3 , 지지 22-6		
모델명	G2 (22-3), G3 (22-6)		
타 입	바닥부착형 (22-3) , 내벽부착형 (22-6)		
중 량	690 g	재 질	SS 275
허용하중	150 kg	설계하중	500 kg

수직구조대 (Vertical Type Escape Chute)

○ 화재시 또는 재난상황 발생시 나사형태의 포단을 따라 안전하게 지상까지 하강하며 짧은 시간내에 다수의 인원이 신속하게 탈출할 수 있는 인명구조 장비입니다.

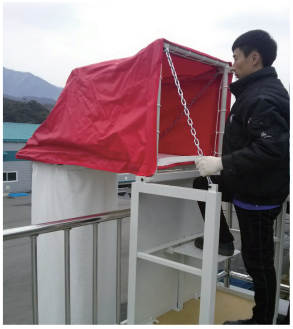

○ 제품구성

고정프레임
평상시, 내부에 활강포를 보관하고 있으며, 활강시 단단히 지지하는 고정틀이 되는 프레임

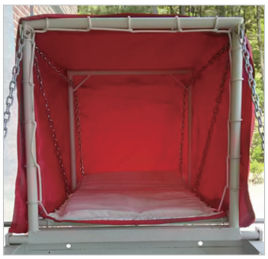

입구틀
활강을 위해 고정프레임 상부로 세워지는 입구가 되는 틀

활강포
수직방향으로 나선형으로 구성된 자루형태의 포지

○ 수직강하식 구조대

제품승인번호	구 22-1
설계하중	355 kg 이상
사용하중	100 kg

○ 제품사양

구 분	제 원
보관 규격 (mm)	880 X 500 X 960
활강포 길이 (m)	4.5 ~ 60
활강시간 (m/sec.)	1~2 m / sec.
활강간격 (sec.)	4~5
관련검사	한국소방산업기술원 형식승인품

○ 사용방법

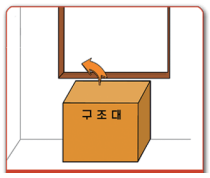

화재 또는 피난상황 발생시 구조대의 케이스를 들어냅니다.

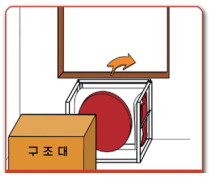

구조대의 포단을 창밖 또는 피난 개구부 밖으로 던집니다.

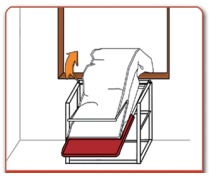

포단이 모두 바닥에 떨어지면 입구들을 세웁니다.

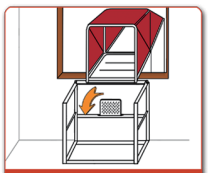

입구틀이 세워지면, 고정틀 중간 발판을 밑으로 내립니다.

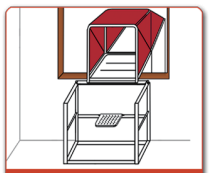

발판이 펼쳐지면, 대피를 위한 준비가 모두 끝납니다.

발판을 딛고, 발부터 입구틀에 넣어 탈출합니다.

플렉시블 행거 / 일자 행거 / 멀티행거 / 사각 원터치 행거

○ 플렉시블 행거

· SPECIFICATION

규 격	비 고
Ø 75	5t 스폰지 부착
Ø 100	5t 스폰지 부착
Ø 150	5t 스폰지 부착
Ø 200	5t 스폰지 부착
Ø 250	5t 스폰지 부착
Ø 300	5t 스폰지 부착

○ 일자 행거(C 잔넬)

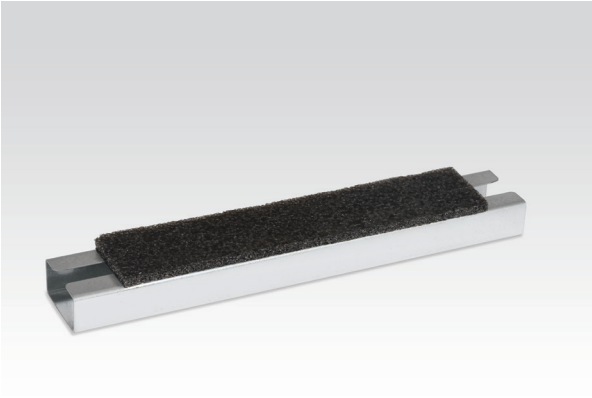

· SPECIFICATION

규 격	비 고
W250×D40×H20	5t 스폰지 부착
W300×D40×H20	5t 스폰지 부착
W350×D40×H20	5t 스폰지 부착

○ 멀티 행거

· SPECIFICATION

규 격	비 고
115 소형	5t 스폰지 부착
155 중형	5t 스폰지 부착
180 대형	5t 스폰지 부착

○ 사각 원터치 행거

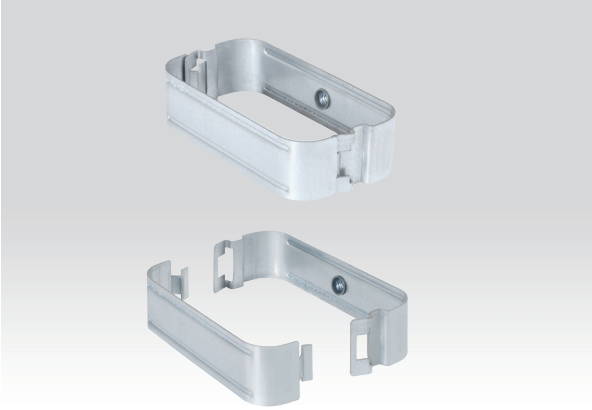

· SPECIFICATION

구 분	규 격
115 A	W115×D40×H40
135 A	W135×D40×H40
155 A	W155×D40×H40

배관트레이 특허출원 제 10-0929041

제 품 명	제품 사진	규 격
배관트레이 (본체+상부커버)		200×150×1500
		300×150×1500
		500×150×1500
		주문제작 가능
트레이 다리		200×200
		200×300
		200×450
		300×200
		300×300
		300×450
		500×200
		500×300
		500×450
		주문제작 가능
레듀사	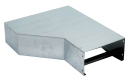	500×300×150
수평 90° 엘보		200×150
		300×150
		500×150
		주문제작 가능
마감 커버		200×150
		300×150
		500×150
		주문제작 가능
연결 브라켓	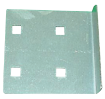	80×130

단축 원터치 행거 / 배관카바/ CD관 양쪽새들

○ 단축 원터치 행거

· SPECIFICATION

비 고	규 격
단축 원터치행거	50A
단축 원터치행거	65A

○ 배관카바

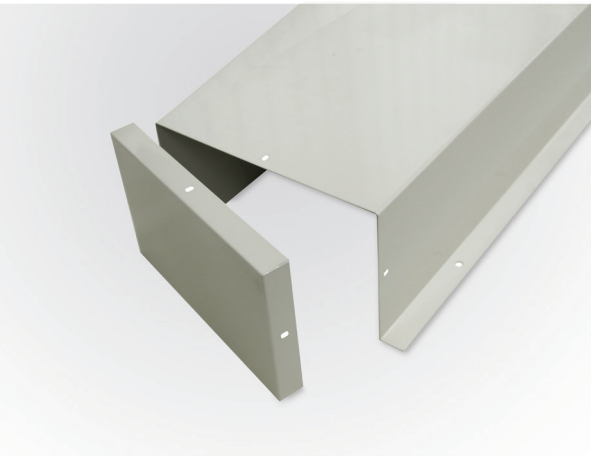

· SPECIFICATION

비 고	규 격
배관카바	100×100×1200
배관카바	200×120×1200
배관카바	300×120×1200

○ CD관 양쪽새들

· SPECIFICATION

비 고	규 격
새들	주문가공

○ 90° 엘보

비 고	규 격
90° 엘보	100×100
90° 엘보	200×120
90° 엘보	300×120

○ 마감카바

비 고	규 격
마감카바	100×100
마감카바	200×120
마감카바	300×120

싱글 실외기 받침대

○ **도장색상**

Warm Gray

주문색상 도장가능

· **SPECIFICATION**

비 고	규 격	비 고
JL-900/720 모델용	W870×D390×H120	H(높이 주문가능)
JL-1100 모델용	W950×D420×H120	H(높이 주문가능)
JL-1450 모델용	W900×D440×H120	H(높이 주문가능)

2단 실외기 받침대

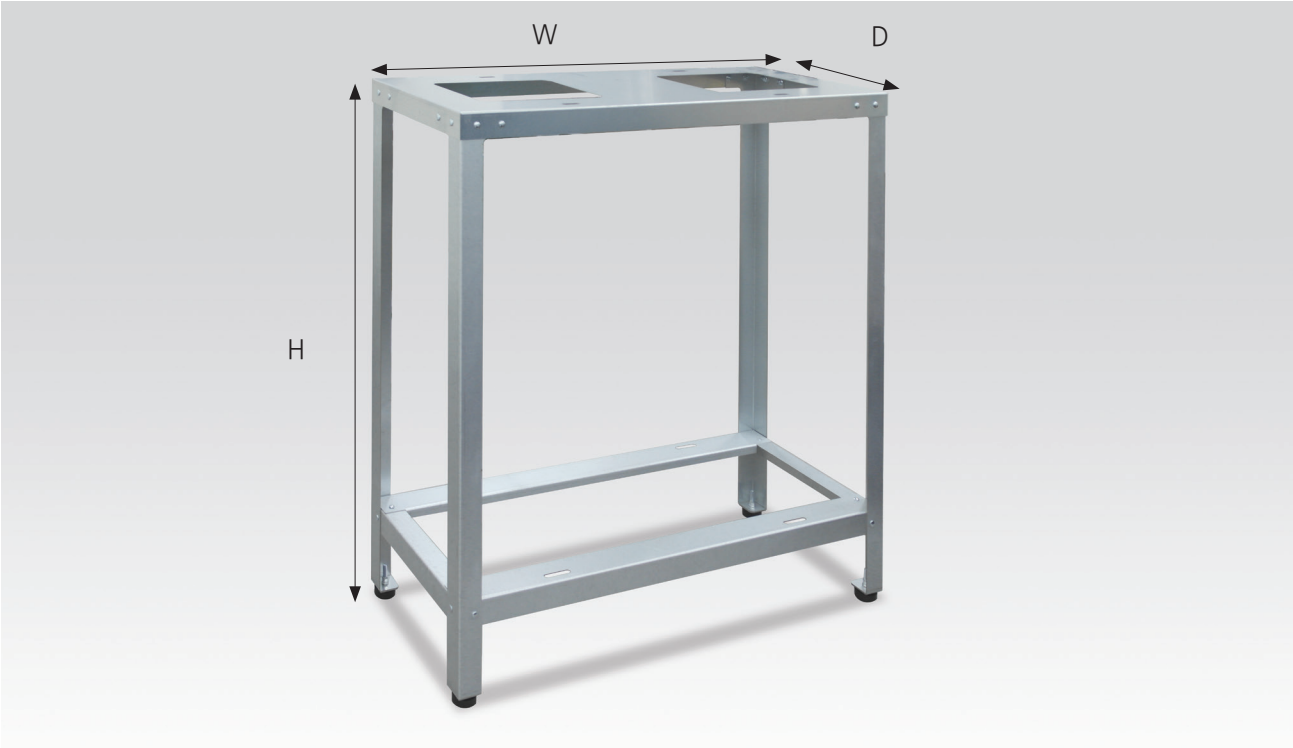

○ 도장색상

Warm Gray

주문색상 도장가능

· SPECIFICATION

구 분	규 격	비 고
	JL - W1100×D450×H1200	주문제작 가능
	JL - W1100×D450×H1600	주문제작 가능

2단 배관 실외기 받침대

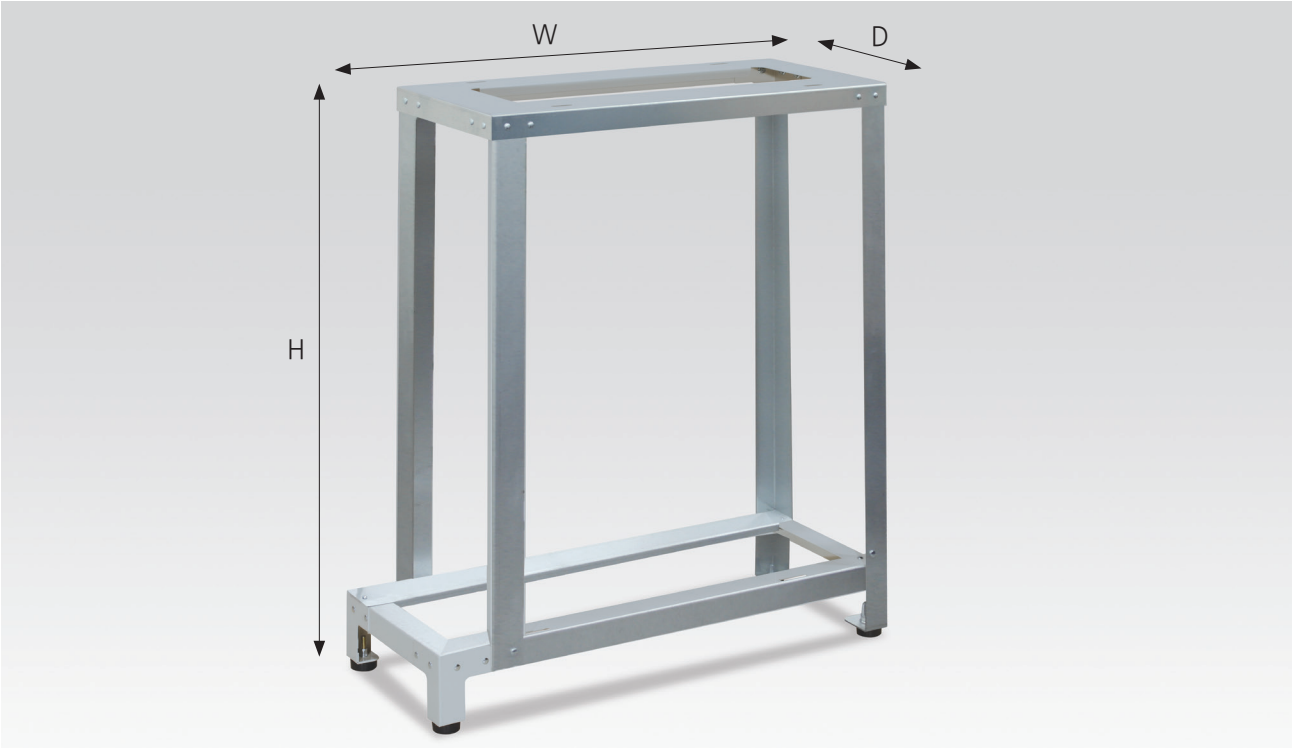

○ **도장색상**

Warm Gray

주문색상 도장가능

· **SPECIFICATION**

구 분	규 격	비 고
	JL - W1100×D450×H1200	주문제작 가능
	JL - W1000×D450×H1200	주문제작 가능
	JL - W900×D450×H1200	주문제작 가능

멀티 에어가이드

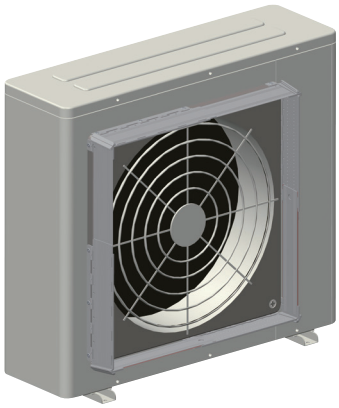

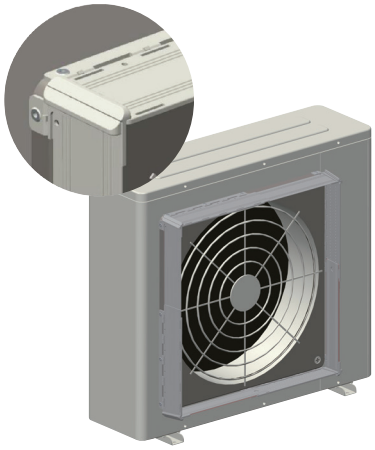

[A Type]
·고정부가 펼쳐진 상태
·실외기 돌출부의 측벽에 고정

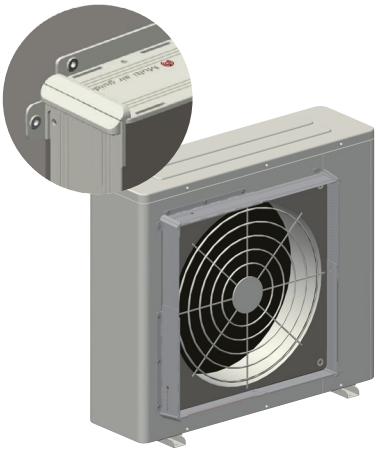

[B Type]
·고정부가 90도 접혀진 상태
·실외기 돌출부의 측벽에 고정

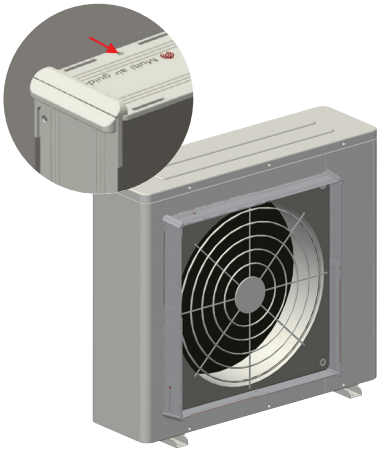

[C Type]
·고정부를 제거한 상태
·실외기 돌출부의 측벽에 고정
(가이드 하단 홀에 고정)

· SPECIFICATION

구 분	규 격	비 고
A타입	W380~650 × H105(각도 : 바닥 면 기준 5°)	길이조절 및 직사각형/정사각형의 형상 변경 가능
B타입	W380~650 × H85(각도 : 바닥 면 기준 5°)	
C 타입	W380~650 × H85(각도 : 바닥 면 기준 5°)	

Set top box 거치대

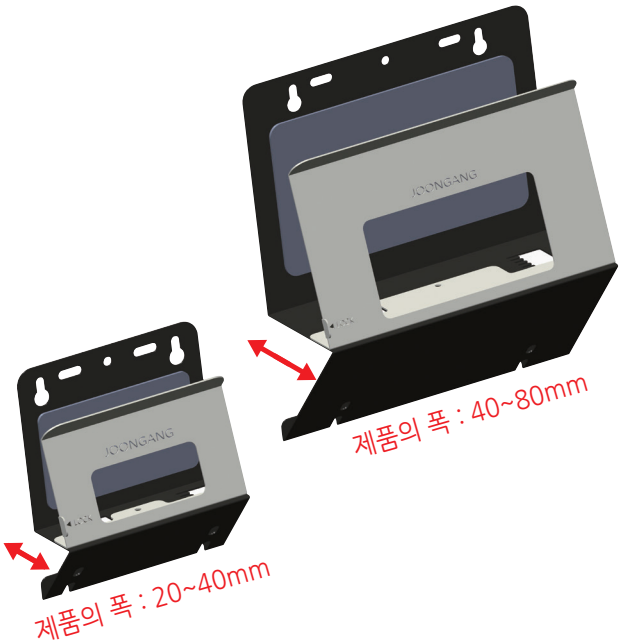

1. 베이스를 벽면에 볼트로 고정한다.

2. 밀착판을 우측면 홈에 삽입한다.

3. 제품을 올려 놓는다.

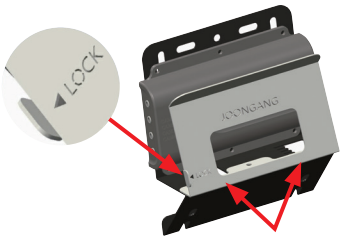

4. 손가락으로 밀착판을 누른 다음
손잡이를 좌측으로 밀어 고정시킨다.

레이져가공 / 파이프, 평판, 앵글, 찬넬, 절곡

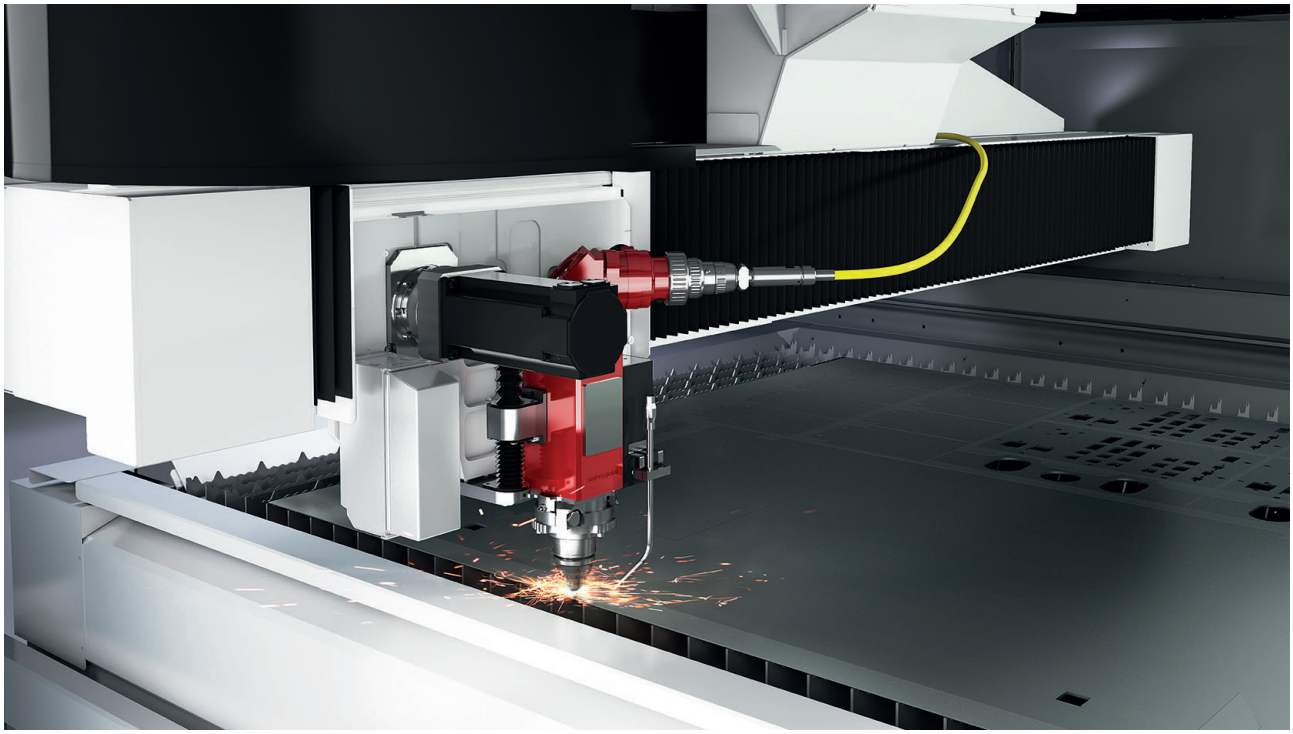

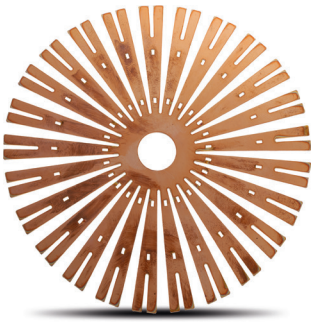

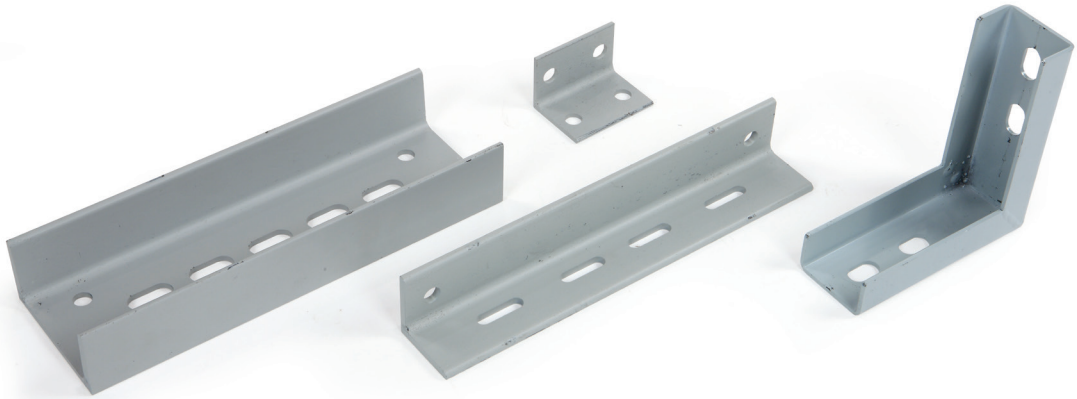

태양광 구조물

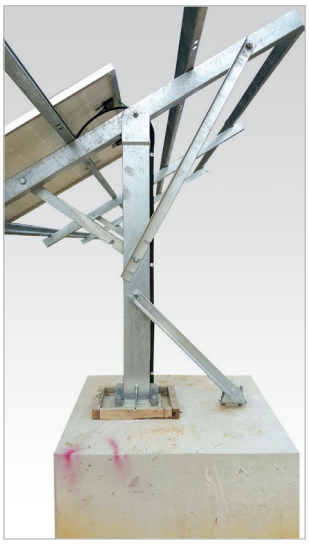

연구개발 Research & development

중앙CMI(JOONGANG CONSTRUCTION MATERIALS INDUSTRY CO.,LTD)는
시공경비를 절감 할 수 있는 제품, 사용자의 편의 및 안전을 고려한 제품,
보다 효율적인 제품을 생산하기 위한 연구개발 노력을 계속하고 있습니다.

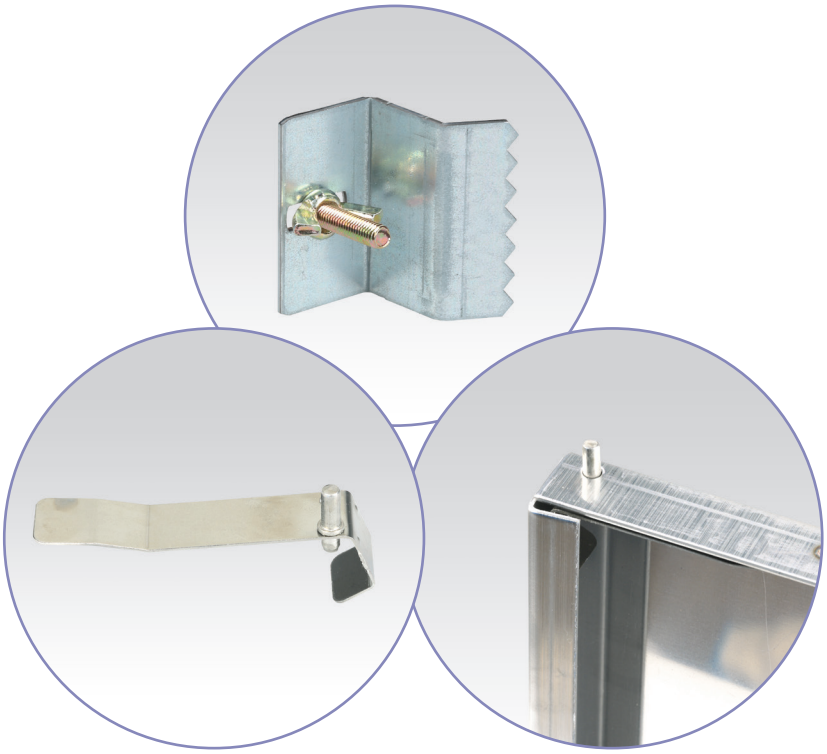

내함과 외함 체결방법

문틀체결장치 - 특　　허 : 제116180호
　　의장등록 : 제168109호

외함의 문짝 상단부분에 설치된 문짝 분리장치의 힌지(HINGE)를 아래로 당겨 문짝을 분리하고 문틀체결장치를 이용하여 내함과 외함의 문틀을 고정시킨 후 문짝을 다시 조립합니다.
간단하게 내함과 외함을 체결할 수 있으므로 신속하고 견고하며 설치공정이 쉬워 누구나 시공할 수 있어 시공원가가 절감됩니다. 유지보수나 화재진압 기타 소화용구의 사용시 더욱 편리하도록 내함과 외함의 체결방법을 획기적으로 개선하였습니다.

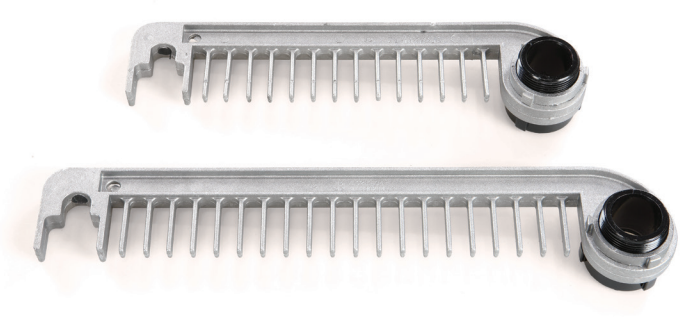

감압밸브겸용 소방호스걸이

특　　허 : 제0281634호
의장등록 : 제0236294호

감압밸브겸용 소방호스걸이는 감압밸브와 호스걸이가 결합되어 설치가 간단하고 시공원가가 절감됩니다.
호스 2본을 넉넉히 보관할 수 있으며 호스사용시에도 꼬이지 않고 좌 • 우 • 상 • 하 관계없이 호스걸이로부터 분리가 잘 됩니다.
또한 앵글밸브의 위치가 좌 • 우측 뒷면에 관계없이 설치할 수 있는 장점을 가지고 있습니다.
(감압밸브 없는 제품도 출시됨)

손잡이

의장등록 : 제168108호

소화전함 및 분배전함의 사용시 발생할 수 있는 안전사고를 예방할 수 있고
미려한 외관으로 제품을 더욱 돋보이게 합니다.

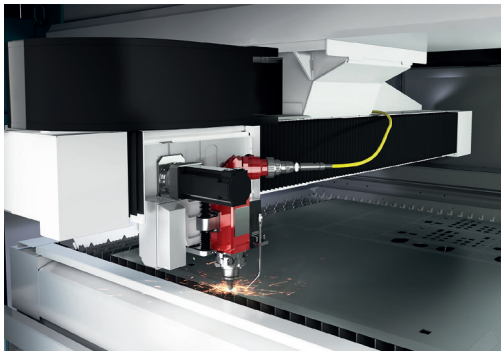

업체지명원

PREQUALIFICATION STATEMENT

회사연혁 / 회사위치도 ····· 52
사업자등록증 ····· 53
공장등록증 ····· 54
건설업등록증 ····· 55
기술혁신형(Inno-Biz) 인증서 ····· 56
경영혁신형(Main-Biz) 인증서 ····· 57
ISO 45001 인증 - 안전보건경영시스템 ····· 58
ISO 9001 인증서 ····· 59
특허증 / K마크 인증서 / 상표·서비스표 등록증 ····· 60
각종 시험성적서, 성능인증서 ····· 61 ~ 72
지방세 완납증명서 ····· 73
국세 완납증명서 ····· 74
공급실적 ····· 75 ~ 79

주식회사 중앙 CMI
JOONGANG CONSTRUCTION MATERIALS INDUSTRY CO.,LTD

회사연혁

1984~1999

1984.04.01	중앙소방기계산업사 설립
1994.07.01	인천남동공단 2단지 이전
1994.10.01	중앙소방기계로 상호변경
1995.11.13	도매업 업종추가
1996.10.01	중앙소방기계(주) 법인전환
1998.10.09	건설업면허(금속구조물창호공사업) 취득
1999.12.01	인천 남동공단 현 공장부지로 신축 이전
1999.12.10	(주)중앙CMI로 상호변경

2000~2011

2000.10.09	ISO 9001 인증획득
2008.11.01	조달업체 등록
2009.10.01	경영혁신중소기업 (MAIN-BIZ) 선정
2010.07.14	기술혁신중소기업 (INNO-BIZ) 선정
2011.10.28	사물함 조달우수제품지정
2011.11.14	비전기업 인증

2015~2021

2015.12.17	ISO 14001 인증획득
2016.05.11	소화전함 성능인증 (노출형, 건식PD등)
2019.12.11	스마트공장 신규구축
2021.05.13	스마트공장 고도화구축

회사위치도

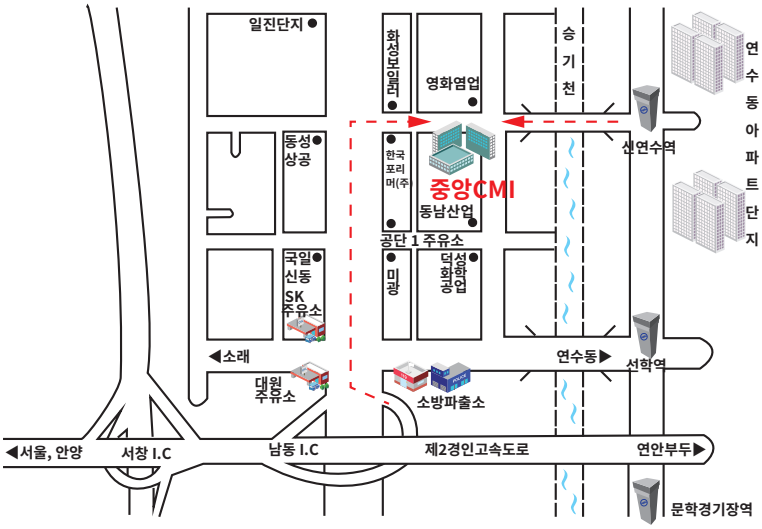

사업자등록증

국세청
nts.go.kr

사 업 자 등 록 증

(법인사업자)

등록번호 : 139-81-29056

법인명(단체명) : (주) 중앙CMI
대 표 자 : 박고규

개 업 연 월 일 : 1996 년 10 월 01 일 법인등록번호 : 120111-0143686
사업장 소재지 : 인천광역시 남동구 함박뫼로 311(남촌동, 남동공단14B-12L)

본 점 소 재 지 : 인천광역시 남동구 함박뫼로 311(남촌동, 남동공단14B-12L)

사 업 의 종 류 :

업태	종목
제조	철문건축부착물, 금속공작물
제조업	쓰레기통
제조	소방기기
제조업	가구
건설업	소방시설공사, 철물공사
도매업	소방기구
부동산	임대

발 급 사 유 : 정정

NATIONAL TAX SERVICE REPUBLIC OF KOREA
국 세 청

사업자 단위 과세 적용사업자 여부 : 여( ) 부(∨)
전자세금계산서 전용 전자우편주소 : jacmi@naver.com

2020 년 04 월 23 일

남 인 천 세 무 서 장

국세청
국세청
National Tax Service

원본대조필

공장등록증명서

■ 산업집적활성화 및 공장설립에 관한 법률 시행규칙 [별지 제8호의2서식] <개정 2012.10.5>

공장설립온라인지원시스템(www.factoryon.go.kr)에서도 신청할 수 있습니다.

공장등록증명 (신청)서

※ 바탕색이 어두운 난은 신청인이 적지 않으며, [ ]에는 해당되는 곳에 v표를 합니다. (앞쪽)

접수번호	접수일	처리기간 즉시

신청인	회사명 (주)중앙CMI	전화번호 032-816-8111
	대표자 성명 박고규	생년월일(법인등록번호) 120111-0143686
	대표자 주소(법인 소재지) 인천광역시 남동구 함박뫼로 311, 14블럭 12로트 (남촌동)	

등록 내용	공장 소재지 단지명:남동국가산업단지 도로명 : 인천광역시 남동구 함박뫼로 311, 14블럭 12로트 (남촌동) 지번 : 인천광역시 남동구 남촌동 621-12번지	지목 공장용지	보유구분 자가 [V] 임대 [ ]
	공장 등록일 2000-03-08 / 사업 시작일 1996-10-01	종업원 수 남 : 64 여 :8	
	공장의 업종(분류번호) 구조용 금속 판제품 및 공작물 제조업 외 4종 (25112, 25991, 29172, 29193, 32091)		
	공장 부지 면적 5,263.2 ㎡ / 제조시설 면적 4,278.13 ㎡	부대시설 면적 2,540.19 ㎡	

등록 조건	

등록변경 · 증설등 기재사항 변경내용(변경 날짜 및 내용) 공장관리번호 : 120111014368600

「산업집적활성화 및 공장설립에 관한 법률 시행규칙」 제12조의3에 따라 위와 같이 공장등록증명서를 신청합니다.

2023년 06월 05일

신청인 탁조수 (서명 또는 인)

한국산업단지공단 이사장 귀하

첨부서류	없 음	수수료 원

처 리 절 차

신청서 작성	→	접 수	→	등록 여부 확인	→	결재	→	공장등록 증명서발급	→	통보
신청인		처리기관		처리기관		처리기관		처리기관		처리기관

「산업집적활성화 및 공장설립에 관한 법률」 제16조제1항 · 제2항 · 제3항에 따라 위와 같이 등록된 공장임을 증명합니다.

2023년 06월 05일

한국산업단지공단 이사장

210㎜×297㎜[백상지 80g/㎡] 탁조수 / 06월05일 09:20

원본대조필

건설업등록증

건 설 업 등 록 증

업 종 : 금속구조물창호공사업 등 록 번 호 : 인천남동98-08-02

상 호 : (주)중앙씨엠아이 대 표 자 : 박홍식

주된영업소소재지 : 인천광역시 남동구 남촌동 621-12 법인(주민) 등록번호 : 120111-0143686

국적 또는 소속국가명 : 대한민국 등 록 일 자 : 1998.10.9..
차기주기적(갱신) 신고 2009.5.8~2009.6.7.

위자는 건설산업기본법 제9조의 규정에 의한 건설업자임을 증명합니다.

2007년 9월 10일

인천광역시남동구청장

변 경 사 항			
변 경 일	변 경 구 분	변 경 내 용	기록일 및 기록자(서명 또는 인)
2020.4.23	대표자변경	박 고 규	2020.4.23. 김창선

원본대조필

기술혁신형 중소기업(Inno-Biz) 확인서

제 R100701 - 01186 호

기술혁신형 중소기업(Inno-Biz) 확인서

업 체 명 : (주)중앙CMI
대 표 자 : 박고규
주 소 : 인천 남동구 함박뫼로 311 (남촌동, 남동공단 14B-12L)
등 급 : A
유효기간 : 2022. 7. 14 ~ 2025. 7. 13

위 업체는 기술혁신형 중소기업 육성사업에 의해 선정된 기술혁신형 중소기업(Inno-Biz)임을 확인합니다.

MINISTRY OF SMES AND STARTUPS · 중소벤처기업부

2022년 4월 27일

중소벤처기업부장관

중소벤처기업부 장관인

원본대조필

경영혁신형 중소기업(Main-Biz) 확인서

제 R060616-00597 호

경영혁신형 중소기업(Main-Biz) 확인서

업 체 명 : (주)중앙CMI

대표자명 : 박고규

주 소 : 인천 남동구 함박뫼로 311 (남촌동, 남동공단 14B-12L)

유효기간 : 2021.10.02 ~ 2024.10.01

위 업체는 경영혁신형 중소기업 육성사업에 의해 선정된 경영혁신형 중소기업(Main-Biz)임을 확인합니다.

MINISTRY OF SMES AND STARTUPS · 중소벤처기업부

2021 년 09 월 06 일

중소벤처기업부장관

중소벤처기업부 장관인

원본대조필

ISO 45001 인증 - 안전보건경영시스템

CERTIFICATE

kiwa

Registration no.	KS 23392	IAF Code	17, 28
First issue date	2023-07-12	Issue date	2023-07-12
Expiry date	2026-07-11	Reissue date	

Occupational Health and Safety Management System Certificate

KS Q ISO 45001:2018/ISO 45001:2018

We certify that the Occupational Health and Safety Management System of the Organization:

㈜중앙CMI

Is in compliance with the standard KS Q ISO 45001:2018/ISO 45001:2018 for the following products/services:

에어컨 기자재, 금속제 가구(사물함, 수강용 탁자, 식탁, 작업용 의자, 접이식 의자, 라운지용 의자, 청소 도구함, 침대, 신발장, 책장, 캐비닛, 크레덴자, 이동형 파일서랍), 소방 및 건축용 철재 Box의 설계, 제작 및 공사

General Manager
Seung-Chan Lee

본 인증은 키와 코리아의 인증자격유지기준의 준수 및 지속적인 사후심사를 통하여 유지 됩니다.

키와코리아㈜
서울특별시 금천구
벚꽃로 278
SJ테크노빌 411호
Tel +82.2.3397.0101
Fax +82.2.3397.0105
URL: www.kiwa.kr

인증 사업장
인천광역시 남동구 함박뫼로 311

KAB-OC-31

원본대조필

품질경영체제 인증서

KOREA EMPLOYERS' FEDERATION CERTIFICATION REGISTER

KEF-CR

인증서번호: KEFCR-0836Q

품질경영체제 인증서

(주)중앙CMI

인천광역시 남동구 함박뫼로 311 (남촌동, 남동공단14B-12L)

한국경총인증원은

상기 기업의 품질경영체제가 다음의 심사표준 및

인증범위의 기준에 적합함을 인증함.

심 사 규 격

KS Q ISO 9001 : 2015 / ISO 9001 : 2015

인 증 범 위

에어컨 기자재, 사무용 가구, 소방 및 건축용 철재 Box의 설계, 제작 및 시공

유 효 기 간

2021년 03월 12일부터 2024년 05월 07일까지

2021 년 03 월 12 일

최초인증 : 2000. 10. 09.
갱신일자 : 2024. 05. 07.
발급유형 : 갱신 발급

KAB-QC-23

■ 한국경총인증원은 한국인정지원센터(KAB)로부터 품질경영시스템 인증기관으로 인정(KAB-QC-23) 받았습니다.
■ 한국경총인증원은 품질경영시스템에 대한 국제인정기관협력기구(IAF)의 국제 다자간 상호인정협정(MLA) 가입인정기관(KAB)에 의해 인정된 인증기관입니다.

한국경총인증원

광주광역시 광산구 평동산단로 184-1 (월전동) 평동종합비지니스센터 602호
TEL : 062-381-9001 FAX : 062-381-9003 www.kefcr.com

원본대조필

특허증 / K마크 인증서 / 상표·서비스표 등록증

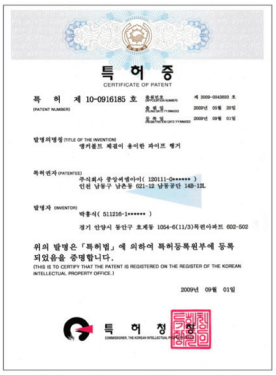

특허 제 10-0916185

특허 제 10-0929041

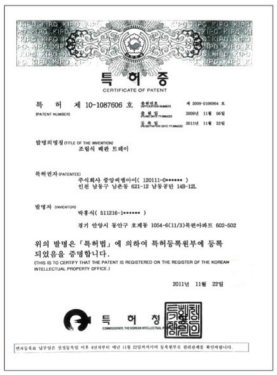

특허 제 10-1087606

특허 제 10-1087607

특허 제 10-1351065

특허 제 10-1410849

특허 제 10-1457401

특허 제 10-1565880

특허 제 10-1726423

실용신안 등록 제 20-0476428

K 마크 인증서(성능)

K 마크 인증서(성능)

K 마크 인증서(성능)

K 마크 인증서(성능)

상표·서비스표등록증

원본대조필

시험성적서

BEYOND ASIAN HUB, TOWARD GLOBAL WORLD

KTR KOREA TESTING & RESEARCH INSTITUTE

TEST REPORT

우 13810 경기도 과천시 교육원로 98(중앙동) TEL (02)2164-0011 FAX (02)2634-1008

성적서번호 : TAK-2023-053802
대 표 자 : 박고규
업 체 명 : (주)중앙CMI
주 소 : 인천광역시 남동구 함박뫼로 311(남촌동, 남동공단14B-12L)

접 수 일 자 : 2023년 04월 07일
시험완료일자 : 2023년 04월 21일

시 료 명 : 금속시편 [소화전함(STS304 1.5T)]

시 험 결 과

시험항목	단위	시료구분	결과치	시험방법
중성염수분무시험(48 h, 적녹발생유무)	-	-	이상없음	KS D 9502 : 2020
인장강도	N/mm²	-	664	KS B 0802:2003
항복강도(0.2% offset)	N/mm²	-	292	KS B 0802:2003
연신율	%	-	54	KS B 0802:2003

- 인장시험 (KS B 0801 : 5호 시험편)

- 용 도 : 품질관리용

비 고 : 1. 이 성적서는 의뢰자가 제시한 시료 및 시료명으로 시험한 결과로써 전체 제품에 대한 품질을 보증하지 않으며, 성적서의 진위확인은 홈페이지(www.ktr.or.kr) 또는 QR code로 확인 가능합니다.
2. 이 성적서는 홍보, 선전, 광고 및 소송용 등으로 사용될 수 없으며, 용도 이외의 사용을 금합니다.
3. 이 성적서는 원본(재발행 포함)만 유효하며, 사본 및 전자 인쇄본/파일본은 결과치 참고용입니다.

위 성적서는 KS Q ISO/IEC 17025 및 KOLAS 인정과 관련이 없음을 밝힙니다.

Cho Kyunghan
작성자 : 조경한
Tel : 02-2092-3656

Kim Tae-bum
기술책임자 : 김태범
Tel : 1577-0091(ARS ①→④)

2023년 04월 21일

KTR 한국화학융합시험연구원장

위변조 확인용 QR code

Page : 1 of 1

KTR KOREA TESTING & RESEARCH INSTITUTE KTR OP P09 F01 02(00)

원본대조필

시험성적서

BEYOND ASIAN HUB, TOWARD GLOBAL WORLD

TEST REPORT

우 13810 경기도 과천시 교육원로 98(중앙동)
TEL (02)2164-0011 FAX (02)2634-1008

성적서번호 : TAK-2023-053801
대 표 자 : 박고규
업 체 명 : (주)중앙CMI
주 소 : 인천광역시 남동구 함박뫼로 311(남촌동, 남동공단14B-12L)

접 수 일 자 : 2023년 04월 07일
시험완료일자 : 2023년 04월 21일

시 료 명 : 철판도장시편 [소화전함(STEEL EGI 1.6T)]

시 험 결 과

시험항목	단위	시료구분	결과치	시험방법
중성염수분무시험(48 h, 부풀음 및 적녹발생유무)	-	-	이상없음	KS D 9502 : 2020
내충격성(*)	-	-	이상없음	KS D 6711 : 2012(준용)
인장강도	N/mm²	-	331	KS B 0802 : 2003
항복강도(0.2 % offset)	N/mm²	-	252	KS B 0802 : 2003
연신율	%	-	40	KS B 0802 : 2003

* 내충격성 시험조건(의뢰자제시): 가격 지름: 12.7 mm, 높이: 50 cm, 하중: 500 g
- 인장시험 (KS B 0801 : 5호 시험편)

- 용 도 : 품질관리용

비 고 : 1. 이 성적서는 의뢰자가 제시한 시료 및 시료명으로 시험한 결과로써 전체 제품에 대한 품질을 보증하지 않으며, 성적서의 진위확인은 홈페이지(www.ktr.or.kr) 또는 QR code로 확인 가능합니다.
2. 이 성적서는 홍보, 선전, 광고 및 소송용 등으로 사용될 수 없으며, 용도 이외의 사용을 금합니다.
3. 이 성적서는 원본(재발행 포함)만 유효하며, 사본 및 전자 인쇄본/파일본은 결과치 참고용입니다.

Cho Kyunghan
작성자 : 조경한
Tel : 02-2092-3656

Kim Tae-bum
기술책임자 : 김태범
Tel : 1577-0091(ARS ①→④)

2023년 04월 21일

KTR 한국화학융합시험연구원장

위변조 확인용 QR code

Page : 1 of 1

KTR KOREA TESTING & RESEARCH INSTITUTE KTR QP P09 F01 02(00)

원본대조필

시험성적서

BEYOND ASIAN HUB, TOWARD GLOBAL WORLD

TEST REPORT

우 13810 경기도 과천시 교육원로 98(중앙동)
TEL (02)2164-0011 FAX (02)2634-1008

성적서번호 : TAK-2023-053800
대 표 자 : 박고규
업 체 명 : (주)중앙CMI
주 소 : 인천광역시 남동구 함박뫼로 311(남촌동, 남동공단14B-12L)

접 수 일 자 : 2023년 04월 07일
시험완료일자 : 2023년 04월 21일

시 료 명 : 철판도장시편 [소화전함(STEEL 1.6T)]

시 험 결 과

시험항목	단위	시료구분	결과치	시험방법
중성염수분무시험(48 h, 부풀음 및 적녹발생유무)	-	-	이상없음	KS D 9502 : 2020
내충격성(*)	-	-	이상없음	KS D 6711 : 2012(준용)
인장강도	N/mm²	-	371	KS B 0802 : 2003
항복강도(0.2 % offset)	N/mm²	-	233	KS B 0802 : 2003
연신율	%	-	41	KS B 0802 : 2003

* 내충격성 시험조건(의뢰자제시): 가격 지름: 12.7 mm, 높이: 50 cm, 하중: 500 g
- 인장시험 (KS B 0801 : 5호 시험편)

- 용 도 : 품질관리용

비 고 : 1. 이 성적서는 의뢰자가 제시한 시료 및 시료명으로 시험한 결과로써 전체 제품에 대한 품질을 보증하지 않으며, 성적서의 진위확인은 홈페이지(www.ktr.or.kr) 또는 QR code로 확인 가능합니다.
2. 이 성적서는 홍보, 선전, 광고 및 소송용 등으로 사용될 수 없으며, 용도 이외의 사용을 금합니다.
3. 이 성적서는 원본(재발행 포함)만 유효하며, 사본 및 전자 인쇄본/파일본은 결과치 참고용입니다.

Cho Kyunghan
작성자 : 조경한
Tel : 02-2092-3656

Kim Tae-bum
기술책임자 : 김태범
Tel : 1577-0091(ARS ①→④)

2023년 04월 21일

KTR 한국화학융합시험연구원장

위변조 확인용 QR code

Page : 1 of 1

KTR KOREA TESTING & RESEARCH INSTITUTE KTR QP P09 F01 02(00)

원본대조필

시험성적서

시 험 성 적 서
(TEST REPORT)

한국산업기술시험원
Korea Testing Laboratory

성적서 번호 : 19-020937-01-1
Report No.

페이지 (1)/(총 23)
Page of Pages

1. 의 뢰 자 (Client)

기 관 명 (Name) : (주)중앙CMI

주 소 (Address) : 인천광역시 남동구 함박뫼로 311 (남촌동,남동공단14B-12L)

의뢰일자 (Date of Receipt) : 2019. 04. 02.

2. 시험성적서의 용도 (Use of Report) : 제출용

3. 시험대상품목/물질/시료명 (Test Sample)

제 품 명 (Description) : 소화전함

제작회사 (Manufacturer) : (주)중앙CMI

모 델 명 (Model Name) : JA-IHC101

제조번호 (Serial Number) : -

기 타 (Remark) : -

4. 시험기간 (Date of Test) : 2019년 04월 02일 ~ 2019년 04월 11일

5. 시험규격/방법 (Test Standard/Method) : ICC-ES AC156:2010

6. 시험환경 (Testing Environment)

온도 (Temperature) : (16.5 ± 0.3) ℃, 습도 (Humidity) : (32 ± 1) % R.H.

7. 시험결과 (Test Results) : 별첨결과 참조 (Refer to the attached results)

비고(Note) : 1. 이 성적서는 의뢰자가 제출한 시료에 한하며, 법적 및 기타분쟁의 근거 등으로의 사용을 금합니다.
2. 이 성적서는 원본만 유효하며, 임의로 재 가공된 사본 및 전자인쇄본 등은 유효하지 않습니다.
('원본'이란 KTL에서 정해진 절차에 따라 보안성을 포함시켜 제공하는 모든 성적서를 의미합니다.)

확 인 Affirmation	작성자(Tested by) 성 명(Name): 김진태 (Signature)	기술책임자(Technical Manager) 성 명(Name): 서정주 (Signature)

2019. 04. 11.

한국산업기술시험원

경기도 안산시 상록구 해안로 723(723, Haean-ro, Sangnok-gu, Ansan-si, Gyeonggi-do, KOREA) Tel.031-500-0413 Fax. 031-500-0419

FP204-01-04

원본대조필

한국산업기술시험원 Korea Testing Laboratory	성적서 번호 : 19-020937-01-1 Report No. 페이지 (2)/(총 23) Page of Pages	KOREA TESTING LABORATORY ktl 한국산업기술시험원

시 험 결 과 (Test Results)

1. 시험품 개요

시험품명	소화전함
모델명	JA-IHC101
구성품	소화전함, 시험지그
크기	W × D × H = (650 × 185 × 1 500) mm (다리포함, 시험지그 제외)

2. 시험방법

2.1 공진검색시험

(1) 내진시험 전후에 공진검색시험을 수행한다.

(2) 정현파 스위프(Sinusoidal Sweep) 시험을 하였으며, 입력신호 크기는 시험품의 손상을 피하기 위하여 1.96 m/s^2이하의 저준위(low-level)로 한다. 시험주파수 범위는 1 Hz에서 50 Hz까지 설정하고, 분당 2 옥타브(octave) 비율로 스위프(sweep) 되도록 하며, 가진 방향은 수평 두 축 및 수직 한 축에 대하여 한 축씩 독립적으로 시험한다.

(3) 공진검색은 진동테이블에 대한 시험품 상부에서 전달함수로 분석하여 전달함수 2 이상인 공진주파수를 기록한다.

2.2 내진시험

(1) 내진시험은 3축 동시 랜덤(Random Test) 신호로 시험한다.

(2) ICC-ES AC 156의 S_{DS} = 5.88 m/s^2 및 S_{DS} = 8.18 m/s^2의 요구응답스펙트럼을 이용하여 진동테이블을 가진하며, 시험 주파수범위는 1 Hz 에서 50 Hz 까지 설정하고, 1 회 시험시간은 총 30 초로 설정하고 격심한 운동(Strong Motion) 시간은 20 초 이상 유지하도록 한다. (시험조건 상세는 표 1 및 첨부 2 참조)

(3) 내진시험 후, 각 축(X, Y, Z)의 독립적인 운동(Independent Motion)을 입증하기 위하여 간섭함수(Coherence Function)가 0.5 이하가 됨을 입증한다.

(4) 내진시험 시 진동테이블의 가진의 정당성을 입증하기 위하여 진동테이블의 시험응답스펙트럼을 1 Hz 부터 50 Hz 까지의 주파수 영역에서 1/6 옥타브 간격으로 분석하여 요구응답스펙트럼을 포괄여부를 확인한다.

(5) 각 S_{DS} 조건별 시험을 각 1 회 수행하며, 내진시험 도중에 시험품 구성품의 이탈이나 파손이 없는지 확인한다.

<표 1> 내진시험조건

번호	Building Code	Test Criteria	시험 횟수	S_{DS} (m/s^2)	z/h	수평방향 (m/s^2)		수직방향 (m/s^2)	
						A_{FLX-H}	A_{RIG-H}	A_{FLX-V}	A_{RIG-V}
1	IBC2012	ICC-ES AC 156	1	5.88	1	9.41	7.06	7.55	5.69
2			1	8.18	1	13.04	9.81	10.49	7.85

FP204-02-02

원본대조필

3. 시험장비

<표 2> 내진시험기

장 비 명	6 D.O.F Seismic Simulation System
제어방식	Digital Control
제어프로그램	RS Modulogic
제작회사	IST Systems GmbH
주요사양	- 최대하중 3 000 kg - 테이블 치수 (2.5 × 2.5) m - 최대변위 수평방향 : ±200 mm, 수직방향 : ±200 mm - 최대속도 수평방향 : 2 m/s , 수직방향 : 2 m/s - 최대가속도 수평방향 : 98.1 m/s^2 수직방향 : 98.1 m/s^2 - 주파수범위 (0 ~ 100) Hz - 유압용량 1 000 l/min

<표 3> 계측장비

번호	장 비 명	모델명	기능 및 사양	교정일	용도
1	Signal Conditioning Module	8800-612	- 주파수범위 : 5 kHz	2018. 10. 10.	데이터 분석
2	Accelerometer	MSI Type 4000A-050	- 주파수범위 : (0 ~ 800) Hz	2018. 06. 26.	가속도 계측
		JCT200-A-050	- 주파수범위 : (0 ~ 350) Hz	2018. 08. 28.	
		EGCS-A2-050	- 주파수범위 : (0 ~ 350) Hz	2018. 07. 28.	
3	Vibration Calibrator	VC10	- 가진주파수 : 159.2 Hz - 가진가속도 : 10 m/s^2 - 가진속도 : 10 mm/s - 가진변위 : 10 μm	2018. 10. 30.	가속도 교정

원본대조필

4. 시험결과

4.1 공진검색시험

내진시험 전후 실시한 공진검색시험 결과는 표 4 및 표 5와 같다.

<표 4> 내진시험 전 공진검색결과

구 분 / 방 향	공진주파수(Hz)	댐핑계수(%)	공진배율
X-방향	12.21 / 26.12 / 33.69	8.50 / 5.61 / 2.90	2.55 / 5.72 / 3.25
Y-방향	21.24	5.17	6.25
Z-방향	-	-	-

<표 5> 내진시험 후 공진검색결과

구 분 / 방 향	공진주파수(Hz)	댐핑계수(%)	공진배율
X-방향	12.45 / 26.25 / 32.96	7.84 / 3.72 / 4.63	2.63 / 6.73 / 3.02
Y-방향	21.48	9.38	5.06
Z-방향	-	-	-

4.2 내진시험

S_{DS} = 5.88 m/s^2 및 S_{DS} = 8.18 m/s^2 시험 각 1 회 수행하였으며, 시험결과는 표 6과 같다.

<표 6> 내진시험 결과

No.	항 목	이상여부	비 고
1	시험대상설비의 전복 또는 전도	이상없음	
2	시험대상설비의 바닥 고정부 이탈	이상없음	
3	설치된 구성품의 이탈	이상없음	
4	시험대상설비의 프레임 변형 또는 파손	이상없음	
5	앵커링, 볼트 등의 고정장치 자체의 균열, 변형 및 절단	이상없음	
6	기타 육안으로 확인이 가능한 변형이나 파손	이상없음	

성능인증서

제 201800034 호

KFI

성 능 인 증 서

신청인 **성 명 :** 박고규

상 호 : (주)중앙CMI

사업장주소 : 인천광역시 남동구 함박뫼로 311, 남동공단 14BL-12LT (남촌동)

아래의 소방용품에 대하여 소방시설설치유지및안전관리에관한법률 제39조제1항 및 소방용품의 품질관리 등에 관한 규칙 제17조1항 및 제18조제2항에 따라 다음과 같이 성능인증을 합니다.

1. 품 명 소화전함

2. 형 식 옥내용, 노출형

3. 성능인증번호 소함18-1

4. 조 건

5. 비 고

2018 년 01 월 05 일

한국소방산업기술원

인증관리부-5372 (2020.06.09 대표자 변경에 따른 재발급)

원본대조필

성능인증서

제 201800035 호

KFI

성 능 인 증 서

신청인 **성 명 :** 박고규

상 호 : (주)중앙CMI

사업장주소 : 인천광역시 남동구 함박뫼로 311, 남동공단 14BL-12LT (남촌동)

아래의 소방용품에 대하여 소방시설설치유지및안전관리에관한법률 제39조제1항 및 소방용품의 품질관리 등에 관한 규칙 제17조1항 및 제18조제2항에 따라 다음과 같이 성능인증을 합니다.

1. 품 명 소화전함

2. 형 식 옥내용, 매립형

3. 성능인증번호 소함18-2

4. 조 건

5. 비 고

2018 년 01 월 05 일

한국소방산업기술원

인증관리부-5372 (2020.06.09 대표자 변경에 따른 재발급)

원본대조필

성능인증서

제 201900142 호

KFI

성 능 인 증 서

신청인 **성 명 :** 박고규

상 호 : (주)중앙CMI

사업장주소 : 인천광역시 남동구 함박뫼로 311, 남동공단 14BL-12LT (남촌동)

아래의 소방용품에 대하여 소방시설설치유지및안전관리에관한법률 제39조제1항 및 소방용품의 품질관리 등에 관한 규칙 제17조1항 및 제18조제2항에 따라 다음과 같이 성능인증을 합니다.

1. 품 명 소화전함

2. 형 식 옥내용, 노출형

3. 성능인증번호 소함17-6-1

4. 조 건

5. 비 고 소함17-6

2019 년 02 월 19 일

한국소방산업기술원

인증관리부-5372 (2020.06.09 대표자 변경에 따른 재발급)

원본대조필

성능인증서

제 201700115 호

KFI

성 능 인 증 서

신청인 **성 명 :** 박고규

상 호 : (주)중앙CMI

사업장주소 : 인천광역시 남동구 함박뫼로 311, 남동공단 14BL-12LT (남촌동)

아래의 소방용품에 대하여 소방시설설치유지및안전관리에관한법률 제39조제1항 및 소방용품의 품질관리 등에 관한 규칙 제17조1항 및 제18조제2항에 따라 다음과 같이 성능인증을 합니다.

1. 품 명 소화전함

2. 형 식 옥내형, 매립형

3. 성능인증번호 소함17-7

4. 조 건

5. 비 고

2017 년 02 월 14 일

한국소방산업기술원

인증관리부-5372 (2020.06.09 대표자 변경에 따른 재발급)

원본대조필

성능인증서

제 202000088 호

KFI

성 능 인 증 서

신청인 **성 명 :** 박고규

상 호 : (주)중앙CMI

사업장주소 : 인천광역시 담동구 함박뫼로 311, 남동공단 14BL-12LT (남촌동)

아래의 소방용품에 대하여 소방시설설치유지및안전관리에관한법률 제39조제1항 및 소방용품의 품질관리 등에 관한 규칙 제17조1항 및 제18조제2항에 따라 다음과 같이 성능인증을 합니다.

1. 품 명 소화전함

2. 형 식 옥외용

3. 성능인증번호 소함20-2

4. 조 건

5. 비 고

2020 년 01 월 31 일

한국소방산업기술원

인증관리부-5372 (2020.06.09 대표자 변경에 따른 재발급)

원본대조필

지방세 납세증명서

시점확인 진본 2023/08/01 08:09:41 KST 정부시점확인센터

문서확인번호 : 1690-8449-8032-2791

지방세 납세증명(신청)서
Local Tax Payment Certificate(Application)

(1/1)

정부24 gov.kr

발급번호 Issuance Number	113985	접수일시 Time and Date of receipt	2023-08-01 08:09:01	처리기간 Processing Period	즉시 Immediately

납세자 Taxpayer	성명(법인명) Name(Name of Corporation) 중앙씨엠아이	주민(법인,외국인)등록번호 Resident(Corporation, Foreign)Registration Number 120111-0143686
	주소(영업소) Address(Business Office) 인천광역시 남동구 함박뫼로 311	
	전화번호(휴대전화) Phone number(Cellular phone number) 032-816-8111	

증명서의 사용 목적 Purpose of Certificate	[ ] 대금수령 Receipt of payment	대금 지급자 Payer
	[ ] 해외이주 Emigration	이주번호 Emigration No. / 해외이주 신고일 Date of the Report: 년 월 일 yyyy mm dd
	[ ] 부동산 신탁등기 Registration for real estate trust	신탁 부동산의 표시 (소재지, 건물명칭 및 번호) Information of real estate trust (Location, Building name and number)
	[V] 그 밖의 목적 Others	기타

증명서 신청부수 Copies of Certificate Needed	1 부 Copy(Copies)

「지방세징수법」 제5조 및 같은 법 시행령 제6조제1항에 따라 발급일 현재 징수유예등 또는 체납처분유예액을 제외하고는 다른 체납액이 없음을 증명하여 주시기 바랍니다.

I request to certify that I have no delinquent taxes except for the above-mentioned suspension of tax collection or suspension of disposition of delinquent tax as of the issued date of this certificate, in accordance with the provision of the Article 5 of Collection Act for Local Taxes and Article 6(1) of the Enforcement Decree of Collection Act for Local Taxes.

2023년(yyyy) 08월(mm) 01일(dd)

신청인(납세자) 중앙씨엠아이 (서명 또는 인)
Applicant(Taxpayer) (Signature or Stamp)

징수유예등 체납처분유예의 명세 Suspension of Tax Collection or Suspension of Disposition of Delinquent Tax

유예종류 Type of taxes suspended	유예기간 Period of taxes suspended	과세연도 Tax Year	세 목 Tax items	납부기한 Due date for payment	지방세 Tax Amount	가산금 Penalties
- 해당 사항 없음(None) -						

「지방세징수법」 제5조 및 같은 법 시행령 제6조제2항에 따라 발급일 현재 위의 징수유예등 또는 체납처분유예액을 제외하고는 다른 체납액이 없음을 증명합니다.

I hereby certify that I have no delinquent taxes except for the above-mentioned suspension of tax collection or suspension of disposition of delinquent tax as of the issued date of this certificate, in accordance with the provision of the Article 5 of Collection Act for Local Taxes and Article 6(2) of the Enforcement Decree of Collection Act for Local Taxes.

1. 증명서 유효기간 : 2023년(yyyy) 08월(mm) 31일(dd)
   Period of Validity
2. 유효기간을 정한 사유 : 지방세징수법 시행령 제 7조(납세증명서의 유효기간)
   Reason for determining the validity date

2023년(yyyy) 08월(mm) 01일(dd)

인천광역시 남동구청장
The Chief of Namdong-Gu District

남동구 청장인

◆ 본 증명서는 인터넷으로 발급되었으며, 정부24(gov.kr)의 인터넷발급문서진위확인 메뉴를 통해 위·변조 여부를 확인할 수 있습니다. (발급일로부터 90일까지) 또한 문서 하단의 바코드로도 진위확인(정부24 앱 또는 스캐너용 문서확인 프로그램)을 하실 수 있습니다.

원본대조필

국세 납세증명서

국세청 nts.go.kr

(1 / 1)

납 세 증 명 서

발급번호	2501-053-8865-226	처리기간	즉시(단, 해외이주용 10일)
납세자 인적사항	성명(상호) (주) 중앙CMI	주민등록번호 (사업자등록번호)	139-81-29056
	주소(사업장) 인천광역시 남동구 함박뫼로 311(남촌동, 남동공단14B-12L)		
증명서의 사용목적	[ ] 대금수령 [ ] 해외이주 (이주번호 제 호, 이주확인일 년 월 일) [✓] 기 타		
증명서의 유효기간	유효기간	2023 년 8 월 31 일	
	유효기간을 정한 사유	[✓] 「국세징수법 시행령」 제96조 제1항 [ ] 기 타 (사유:)	

연장·유예 내역 (단위 : 원)

연장·유예 종류	연장·유예 기 간	과세기간	세 목	납부기한	세 액	가 산 금
	해	당	없	음		

물적납세의무 체납내역 (단위 : 원)

위탁자·양도담보설정자	과세기간	세 목	납부기한	세 액	가 산 금
해	당	없	음		

「국세징수법」 제108조 및 같은 법 시행령 제95조에 따라 발급일 현재 위의 연장·유예액 또는 「국세기본법」 제42조, 「종합부동산세법」 제7조의2·제12조의2 또는 「부가가치세법」 제3조의2에 따른 양도담보권자 또는 수탁자의 물적납세의무와 관련된 체납액을 제외하고는 다른 체납액이 없음을 증명합니다.
※ 발급일 현재 지정납부기한이 도래하지 않은 미납국세는 체납액이 아니므로 증명 대상에서 제외됨.

접수번호	503527388128
담당부서	민원봉사실
담 당 자	
연 락 처	032-460-5225

2023 년 8 월 1 일

남 동 세 무 서 장

국세청 National Tax Service

* 본 증명의 위·변조 여부는 발급일로부터 90일 이내 「국세청 홈택스(www.hometax.go.kr) 또는 모바일 홈택스 > 민원증명(증명발급) > 민원증명 원본확인」에서 발급번호로 확인, 또는 문서 하단의 바코드로 확인이 가능합니다.
(공문서를 위·변조하거나 행사한 자는 10년 이하의 징역에 처할 수 있습니다.)
* 본 증명은 홈택스(www.hometax.go.kr)에서 대민 온라인 서비스를 통해 발급된 증명서입니다.

원본대조필

공급실적

시공회사	현 장 명	납품일자
SK 에코플랜트	과천 메가존산학연센터	2023년
신세계건설	평택 포승 물류센터	2023년
골드종합건설	순천골드클래스3차	2023년
한라건설	광양한라비발디	2023년
현대건설	광교중앙역힐스테이트퍼스트 아파트	2023년
신세계건설	해운대 빌리브패러그라프해운대	2023년
GS건설	마곡동 LG사이언스파크	2023년
삼화토건	부천 태평연립 가로정비주택	2023년
대우산업개발	부천 역곡이안시그니처	2023년
포스코건설	부산기장 부울경물류센터	2023년
계룡건설	양주 옥정 A-5BL 공동주택 아파트	2023년
금성백조	화성 비봉지구 B3BL 예미지센트럴에듀 아파트	2023년
포스코건설	여주 어코신물류센터	2023년
동부건설	역촌공동주택 아파트	2023년
동부건설	천안백석공동주택 아파트	2023년
동부건설	당진 수청1지구 1BL아파트	2023년
동부건설	동두천 지행동 공동주택 아파트	2023년
동부건설	여주교동 향교마을 공동주택	2023년
동부건설	서울 중구 충무로 생활 숙박시설	2023년
대림건설	시흥 e편한세상 시흥장현퍼스트베뉴 아파트	2023년
금호건설	수원 영통 경기신용보증재단사옥	2023년
대우건설	고양 일산 탄현푸루지오더센트럴아파트	2023년
금호건설	수원 고색2지구 주상복합오피스텔	2023년
계룡건설	과천시 휴온스연구센터	2023년
엔씨건설	화성동탄 이든앤스페이스 주상복합오피스텔	2023년
계룡건설	서울 마곡지구 D38BL 지식산업센터	2023년
금호건설	서울 가서희망타운 아파트	2022년
대림건설	해운대비치호텔	2022년
삼성물산	여의도 사학연금회관	2022년
계룡건설	판교제2테크노밸리 인터파크사옥	2022년
동부건설	인천공항 T2 장기주차장 빌딩	2022년

시공회사	현 장 명	납품일자
포스코건설	인천시 부평구 십정동 더샵아파트	2021년
삼부토건주식회사	남양주 진접 삼부르네상스더테라스	2021년
㈜한라	인천시 부평 한라비발디	2021년
㈜부성종합건설	경기도 의정부 이안 더 메트로	2021년
신성건설㈜	서울시 강서구 마곡 산업단지 엠플러스센터	2021년
계룡건설	보문2구역주택재개발 보문 리슈빌하우스	2021년
삼성물산	삼성반도체 평택고덕 P2-PJT	2021년
삼환기업㈜	광주광역시 첨단트레비엔 H-CITY	2021년
현대건설	서울시 은평구 힐스테이트 녹번역	2021년
GS건설	파주 LG 디스플레이	2021년
코오롱글로벌㈜	인천시 서구 가좌 코오롱하늘채 메트로	2021년
한샘주택건설	인천시 남동구 헤렌시티	2021년
대우건설	용인시 수지 스카이뷰푸루지오	2021년
금호건설	아산시 모종 금호어울림아이퍼스트	2021년
대양종합건설㈜	속초 코아루 아리스타	2021년
금강주택	시흥시 오션베이 금강펜테리움	2021년
㈜우성종합건설	부산 영도 청학우성스마트시티뷰	2021년
한진중공업	부산오페라하우스 건립공사	2021년
금호산업	서울시 서대문구 DMC 금호리첸시아	2021년
대보건설㈜	평택황해경제자유구역 행복주택	2021년
대우건설.현대건설	수원시 힐스테이트푸르지오수원	2021년
금호건설	충북 청주시 청주 율량사천 금호어울림센트로	2021년
금호건설	화성시 남양뉴타운 B-10BL 7공구 LH	2021년
계룡건설산업	화성동탄2공공지원임대주택	2021년
롯데건설. 포스코건설	인천시 미추홀구 주안캐슬&더샵 에듀포레	2021년
에이스건설	인천시 서구 청라에이스하이테크시티	2021년
동양건설산업	하남시 미사역파라곤	2021년
금호건설	여주시 여주역 금호어울림베스트	2021년
금성백조	화성시 금성백조 동탄예미지	2021년
한화건설	수원시 영통구 망포역포레스퀘어	2021년

공급실적(소방자재)

시공회사	현 장 명	납품일자	시공회사	현 장 명	납품일자
한양산업개발	인천 남동구 남동국가산단 물류센터	2022년	삼성물산	송도 P4 EDISON PJT	2022년
삼부토건주식회사	아산시 삼부르네상스더힐아파트	2022년	포스코건설	인천시 부평구 십정동 더샵아파트	2021년
롯데건설	고양 원당4구역 원당롯데캐슬스카이엘아파트	2022년	삼부토건주식회사	남양주 진접 삼부르네상스더테라스	2021년
대림건설	용인 마북 대림e편한세상 아파트	2022년	㈜한라	인천시 부평 한라비발디	2021년
KCC건설	부천시 레노부르크지식산업센터	2022년	㈜부성종합건설	경기도 의정부 이안 더 메트로	2021년
계룡건설	대전 천동3구역 주거환경개선사업 4BL아파트	2022년	신성건설㈜	서울시 강서구 마곡 산업단지 엠플러스센터	2021년
금호건설	세종시 6-3 H2BL 아파트	2022년	계룡건설	보문2구역주택재개발 보문 리슈빌하우스	2021년
금호건설	대구시 다사역어울림 아파트	2022년	삼성물산	삼성반도체 평택고덕 P2-PJT	2021년
금호건설	고양시 지축지구 A1BL LH아파트	2022년	삼환기업㈜	광주광역시 첨단트레비엔 H-CITY	2021년
금호건설	고양시 지축지구 A2BL LH아파트	2022년	현대건설	서울시 은평구 힐스테이트 녹번역	2021년
현대건설	부천 일루미스테이트 4단지 아파트	2022년	GS건설	파주 LG 디스플레이	2021년
대우건설	다산진건 A5BL 아파트	2022년	코오롱글로벌㈜	인천시 서구 가좌 코오롱하늘채 메트로	2021년
금호건설	부산기장 A-2BL LH아파트	2022년	한샘주택건설	인천시 남동구 헤렌시티	2021년
대우건설	상도푸루지오클라베뉴 아파트	2022년	대우건설	용인시 수지 스카이뷰푸루지오	2021년
대우건설	인천 서구청라푸루지오 라피아노	2022년	금호건설	아산시 모종 금호어울림아이퍼스트	2021년
금호건설	여주역 금호어울림베르티스 아파트	2022년	대양종합건설㈜	속초 코아루 아리스타	2021년
계룡건설	서울 강동 고덕강일 지식산업센터	2022년	금강주택	시흥시 오션베이 금강펜테리움	2021년
대우건설	수원 영통 영흥공원 푸루지오파크비엔 아파트	2022년	㈜우성종합건설	부산 영도 청학우성스마트시티뷰	2021년
금호건설	경북 경산시 하양읍 금호어울림 아파트	2022년	한진중공업	부산오페라하우스 건립공사	2021년
금호건설	평택시 고덕 A-54BL 고덕국제화지구 LH아파트	2022년	금호산업	서울시 서대문구 DMC 금호리첸시아	2021년
계룡건설	양주시 양주옥정A-4BL LH아파트	2022년	대보건설㈜	평택황해경제자유구역 행복주택	2021년
금호건설	시흥장현 A-9BL LH 신혼희망타운 아파트	2022년	대우건설.현대건설	수원시 힐스테이트푸르지오수원	2021년
한화건설	양평읍 포레나양평 아파트	2022년	금호건설	충북 청주시 청주 율량사천 금호어울림센트로	2021년
롯데건설	성남 분당 더블트리바이힐튼 호텔	2022년	금호건설	화성시 남양뉴타운 B-10BL 7공구 LH	2021년
금성백조	인천서구 검단2차 검단신도시 예미지퍼스트 포레 아파트	2022년	계룡건설산업	화성동탄2공공지원임대주택	2021년
대우건설	용인 기흥 푸루지오 포레피스 아파트	2022년	롯데건설. 포스코건설	인천시 미추홀구 주안캐슬&더샵 에듀포레	2021년
SGC이테크건설	인천시 서구 청라더브리티아모	2022년	에이스건설	인천시 서구 청라에이스하이테크시티	2021년
현대엔지니어링㈜	고양시 힐스테이트에코덕은	2022년	동양건설산업	하남시 미사역파라곤	2021년
삼성물산	삼성반도체 평택고덕 P3-PJT	2022년	금호건설	여주시 여주역 금호어울림베스트	2021년
대방건설	화성 동탄2신도시 디에트로 2BL	2022년	금성백조	화성시 금성백조 동탄예미지	2021년
디엘이앤씨	화성시 동탄 스포츠파크	2022년	한화건설	수원시 영통구 망포역포레스퀘어	2021년

공급실적(소방자재)

시공회사	현 장 명	납품일자	시공회사	현 장 명	납품일자
코오롱글로벌㈜	수원시 하늘채더퍼스트1단지	2021년	포스코건설	수원시 광교 더샵레이크시티	2021년
신원종합개발	인천시 부평구 삼산신원아침도시	2021년	대림산업, 한화건설	대전시 도마동 e편한세상포레나	2021년
금호산업㈜	시흥시 장현 A9블록 LH신혼희망타운	2021년	현대건설	서울시 강동구 둔촌주공 재건축	2021년
DL건설주식회사.(주)대림	인천 부개동 e편한세상 부평역 러반루체	2021년	태평양개발	고양덕은LH A-1BL 아파트 건설공사	2021년
㈜한라	광양시 한라가야비발디	2021년	금호산업㈜	서울시 서대문 DMC 금호리첸시아	2021년
삼환기업	광주광역시 첨단트레비엔H-CITY	2021년	SK에코플랜트	이천하이닉스 M16 2공구	2021년
태영건설	수원시 영통구 경기도청 신청사	2021년	현대건설	부천시 일루미스테이트	2021년
금호산업㈜	양원역 금호어울림포레스트	2021년	에이스건설㈜	부천시 상동 행복주택 (LH)	2021년
삼부토건주식회사	인천시 남동구 청류지산지식산업센터	2021년	㈜구산건설	충남 예산 내포신도시 도나우에듀파크3BL	2021년
두산중공업㈜	전북 완주군 삼봉지구 A2-BL 신혼희망타운 LH 아파트	2021년	㈜구산건설	충남 예산 내포신도시 도나우에듀파크4BL	2021년
DL건설. 고려개발	인천시 남동구 마크원지식산업센터	2021년	포스코건설	용인시 양지로지스틱스 물류센터	2021년
대우건설	서울시 강서구 마곡나루역 보타닉푸루지오시티	2021년	벽산건설.삼성 ENG	인천시 송도 삼성바이오로직스 송도P4 EDISON PJT	2021년
신세계건설	부산시 빌리브 패러그라프 해운대	2021년	SK에코플랜트	이천시 이천하이닉스M16PH1 4공구	2021년
대림산업	인천시 중구 항동 드림물류센터	2021년	대우건설	수원시 영통구 영흥공원 푸르지오파크비엔	2021년
대우건설	수원역 고등푸루지오자이	2021년	현대건설	용인시 수지구 힐스테이트 광교산	2021년
금호산업㈜	경산시 경산하양금호어울림	2021년	SCG 이테크건설	화성콜드체인풀민먼트 센터	2021년
금성백조	대구테크노폴리스 예미지더센트럴	2021년	㈜주원종합건설	서울시 금천구 신독산동 블레어캐슬	2021년
현대건설.금호산업㈜	전주시 힐스테이트어울림효자	2021년	계룡건설산업	경기도 양주시 양주옥정A-4BL	2021년
현대엔지니어링	고양시 덕은지구 힐스테이트에코덕은	2021년	대우건설	서울시 동작구 상도푸르지오클라베뉴	2021년
계룡건설산업㈜	서울시 구로구 고려대학교 구로병원 외래관 신축공사	2021년	(주)유승종합건설	강릉시 강릉유천유승한내들퍼스트 더 퍼스트	2020년
현대건설	성남시 대유위니아그룹 R&D센터 증축공사	2021년	금성백조	김포시 한강신도시 예미지2차	2020년
금호산업㈜	평택시 고덕A-54BL 10공구	2021년	포스코건설	여의도 파크원타워	2020년
한양건설	서울시 송파구 한양건설 신축사옥	2021년	대림산업	안산 스마트 스퀘어 지식산업센터	2020년
계룡건설산업	인천시 서구 검단역 법조타운 리슈빌	2021년	(주)유승종합건설	남양주 다산지식센터 블루웨일2차	2020년
계룡건설산업	고양지축A-1BL 신혼희망타운 (LH현장)	2021년	포스코건설	성남시 분당 더샵파크리버	2020년
한라건설	하남시 하남감일지구 A-7BL LH 신혼희망타운 행복주택	2021년	한화건설	수원 영통한화꿈에그린	2020년
대림산업㈜	화성시 동탄 스포츠파크	2021년	삼성물산	삼성반도체 평택고덕 P1-PJT	2020년
롯데건설	성남시 분당 더블트리바이힐튼&레지던스	2021년	포스코건설	더샵청주퍼스트파크	2020년
대우건설	안산시 안산푸르지오브리파크	2021년	현대건설	서울시 영등포구 대림성모병원	2020년
금성백조	아산탕정지구2-A3 예미지	2021년	SH공사.대호주택건설	서울시 강서구 등촌동 아임2030청년주택	2020년

건식PD 공사실적

시공회사	현 장 명	납품일자	시공회사	현 장 명	납품일자
동부건설	동두천 지행역 센트레빌	2023 - 09	효성건설(LH)	시흥 은계 S3	2020 - 04
금호건설	대구 배나무골	2023 - 08	금성백조주택	보령 명천 금성백조 예미지	2019 - 08
양우건설	김포고촌역 양우내안애	2023 - 08	대원	대원 이천 증포 칸타빌	2019 - 08
양우건설 (LH)	화성능동 B-1B 현장	2023 - 05	유승건설	영종하늘도시 유승한내들	2019 - 06
HJ중공업	대구신암 8구역	2023 - 04	금성백조주택	행정중심복합도시 4-1생활권 예미지	2019 - 06
대성건설	인천 루원시티	2023 - 04	한일건설(LH)	시흥 배곧 B1BL	2018 - 12
코오롱글로벌	부천 범박동 현장	2023 - 03	유승종합건설	유승한내들 논현 와이드오션	2018 - 12
유승건설	유승건설 남양주 진접	2023 - 02	금성백조주택	김포한강 예미지	2018 - 12
유승건설	유승건설 장현 C-4	2022 - 12	디에스종합건설	대구 옥포 대성베르힐 2차	2018 - 10
대성건설	인천 검단지구	2022 - 11	금호건설(LH)	군포송정 A-2B	2018 - 09
금호건설	군산 나운 2동 재건축	2022 - 09	유승종합건설	다산 진건 유승한내들 골든뷰	2018 - 06
금호건설	모래내 서중앙대 재건축	2022 - 07	유승종합건설	다산 진건 유승한내들 센트럴	2018 - 04
두산중공업 (LH)	완주삼봉 A-2BL LH아파트	2022 - 05	디에스종합건설	인천 가정지구 대성베르힐	2017 - 11
동원산업개발 (LH)	화성동탄2 지원 6-2BL	2022 - 03	금성백조주택	동탄 예미지 파크뷰	2017 - 09
코오롱글로벌	수원 곡반정 코오롱하늘채 1,2 단지	2021 - 12	금성백조주택	동탄 11 블럭 금성백조아파트	2017 - 04
금성백조주택	동탄역 예미지	2021 - 10	대성건설	인천 가정지구 대성베르힐	2017 - 01
유승종합건설	유승한내들 검단 에듀파크검단 에듀파크	2021 - 09	유승종합건설	제주강정지구 4블럭 유승한내들 아파트	2016 - 12
KCC건설	안양 스위첸 주상복합	2021 - 07	금호건설	아산모종캐슬어울림 1-1BL, 2-1BL	2016 - 08
유승종합건설	강릉 유천 유승한내들	2021 - 07	유승종합건설	구월보금자리지구 S-2BL 유승한내들	2016 - 04
KR산업(LH)	안산 스마트허브	2021 - 03	원건설	대전관저 5 A—1BL 아파트(LH)	2015 - 11
디에스종합건설	광주 첨단 2지구 오피스텔	2021 - 03	대원	금산 아인 대원칸타빌 아파트	2015 - 10
양우건설	광주 주월동 양우내안애	2021 - 03	유승종합건설	행정중심복합도시 1 기생활권 M9BL 공동주택	2015 - 08
디에스종합건설	여수 문수 대성베르힐	2020 - 10	효성건설	거제 하청 주공 아파트 1 공구(LH)	2015 - 07
디에스종합건설	부산 일광신도시 대성베르힐	2020 - 10	현대건설	강남보금자리A5블럭 공동주택 건설공사2공구 (LH)	2015 - 06
디에스종합건설	청주 동남지구 대성베르힐 2차	2020 - 07	동부건설	경북 혁신도시Ab9-3공구 동부건설 (LH)	2015 - 03
디에스종합건설	청주 동남지구 대성베르힐 1차	2020 - 07	LH	거제현장(주공)	2015 - 03
금성백조주택	대구연경 금성백조 예미지	2020 - 07	보광종합건설	파주금촌도시형아파트	2013 - 01

건식PD 공사실적

시공회사	현 장 명	납품일자
현대건설	인천서구 검단 힐스테이트	2013 - 01
GS건설	국립현대미술관	2013 - 01
현대산업개발	연신내 마에스트로오피스텔	2013 - 01
삼성물산	대구경북첨단의료단지	2013 - 01
대우조선해양	평택 소사벌 휴먼시아	2011 - 11
삼환기업	수원 광교 휴먼시아	2011 - 05
대원	남양주 별내 대원칸타빌	2010 - 05
유승조합건설	평택 청북	2009 - 10
대원	오송 대원칸타빌	2009 - 08
신동아건설	부천 범박동 주공아파트	2009 - 08
한신공영	인천 관교동	2009 - 05
한신공영	안양 박달동	2009 - 04
요진산업	호매실 주공아파트	2009 - 04
현대건설	판교 주공아파트	2008 - 12
대보건설	보령 동대 주공아파트	2008 - 11
현대건설	판교 상록아파트	2008 - 10
유승조합건설	양주 고읍	2008 - 10
대원	청주 강서 대원칸타빌	2008 - 05
대원	청주 산남 대원칸타빌	2007 - 10
서희건설	김포 장기 주공아파트	2007 - 06
C&우방	대구 죽곡 주공아파트	2007 - 06
유승종합건설	청주 한내들 아파트	2006 - 08
대원	파주교하대원칸타빌	2005 - 06
유승종합건설	춘천 퇴계동	2005 - 06
서광종합건설	인천 논현동 주공아파트	2005 - 04
현대건설	서울수목원 현대홈타운	2004 - 09
세양건설	의왕 내손아파트	2004 - 05
한라건설	인천 삼산 주공아파트	2004 - 01

터널용 공급실적

시공회사	현 장 명	납품일자
쌍용건설	영월뱃재터널	2017 - 10
삼부토건(주)	청양터널	2016 - 05
삼부토건(주)	장흥송추 우회도로	2015 - 11
두산건설	의왕터널(서수원 ~ 의왕고속도로)	2012 - 06
포스코건설	충남 연기군 행정복합도시 우회도로	2012 - 04
두산건설	봉평터널	2011 - 12
삼부토건	목포-광양 고속도로(장흥)	2011 - 07
삼부토건	목포-광양 고속도로(보성)	2011 - 06
두산건설	서수원-의왕 고속화도로	2010 - 11
GS건설	돌산령터널(동명-해안)	2009 - 12
계룡건설	우성터널(서천-공주)	2009 - 10
두산건설	보래령터널(봉평-내면)	2009 - 09
현대산업개발	마곡터널(서울-춘천)	2009 - 04
삼성중공업	문수산터널(용인)	2009 - 02
현대산업개발	미사터(서울-춘천)	2008 - 11
한양	마산 신동전터널	2008 - 11
현대산업개발	월문터널(서울-춘천)	2008 - 11
현대산업개발	송산터널(서울-춘천)	2008 - 10
현대건설	천안터널(서울-춘천)	2008 - 10
삼부토건	염창터널(부여-논산)	2008 - 05
현대산업개발	신천터널(서울-춘천)	2008 - 08
대림산업	마둔, 금광터널(안성-음성)	2007 - 10
홍용종합개발	오동터널(화계사-조승사)	2007 - 03
현대건설	떡갈터널(합천)	2006 - 12
GS건설	사패터널(서울외곽순환)	2006 - 10
코오롱건설	계룡1,2터널	2006 - 10
현대건설	노고터널(서울외곽순환)	2006 - 02

주식회사 중앙 CMI

JOONGANG CONSTRUCTION MATERIALS INDUSTRY CO.,LTD

본 사 : 인천 남동구 함박뫼로 311(남촌동 621-12, 14블럭 12로트)

대표전화 : 032-816-8111 Fax:032-816-8116

※ 본 카다로그 제품사양은 품질향상을 위하여
예고 없이 변경될 수 있습니다.

2023.10.25